Montageanweisung / Installation instructions / Instruction de montage / Indicazioni di montaggio / Monteringsanvisningar / Montage-instructie / Uputa za monta u / Návod k montá i / Instrukcja montażu / Návod na montá / Navodila za monta o / Instructiune de montaj / Номер модели / Инструкция за монтаж / Инструкция по монтажу


Hergestellt für:
easyfurn GmbH
**www.easyfurn.de**

easyfurn GmbH
Indistriestrasse 13 B
32694 Doerentrup-Humfeld
GERMANY


**LIEF 98544**

Modellname / Model name / Nom du modele / Modellnamn Nome modello / Název modelu / Modelnaam / Ime modela Numéro Modello / Modell neve / Название модели / Názov modelu / Ime modela / Denumire model / Наименование на модела / Nazwa modelu

# PIANO

Modellnummer / Number / Numéro du modele Numero / Номер на модела / modello Číslo modelu / Modell száma / Eíslo modelu Številka modela / Număr model / Broj modela Modelnummer / Numer modelu

**P2.872.38** ☐

**P2.872.07** ☐

**D** Bitte lesen Sie diese Montageanleitung gut durch, da wir für Fehler, die durch falsche Montage entstehen, keine Haftung übernehmen!

**GB** Please read these installation instructions through carefully as we cannot accept any liability for faults occurring as a result of incorrect installation!

**CZ** Přečtěte si pozorně tento montá ní návod, proto e za chyby způsobené nesprávnou montá í neodpovídáme!

**F** Veuillez lire attentivement cette notice de montage, car nous déclinons toute responsabilité en cas d'erreurs découlant d'un montage erroné !

**I** Prego leggere attentamente le istruzioni per il montaggio, poiché decliniamo qualsiasi responsabilita per difetti derivanti da un montaggio errato!

**BG** Моля, прочетете внимателно монтажните инструкции, тъй като не носим отговорност за щети, възникнали в следствие на погрешен монтаж.

**NL** Leest u deze montagehandleiding a.u.b. goed door, voor fouten door een verkeerde montage zijn wij niet aansprakelijk!

**PL** Proszę uważnie zapoznać się z instrukcją montażu, ponieważ nie ponosimy odpowiedzialności za defekty powstałe na skutek niewłaściwego montażu.

**HR** Molimo vas da pa ljivo pročitate uputstva za monta u, jer ne snosimo odgovornost za pogre ške nastale zbog neodgovarajuće monta e!

**HU** Kérjük, olvassa el figyelmesen ezt az összeszerelési útmutatót, mert a helytelen összeszerelésből adódó hibákért nem vállalunk felelősséget!

**SK** Prosíme, dobre si prečítajte tento návod na montá preto e nepreberáme iadne ručenie za chyby, ktoré vzniknú na základe chybnej montá e !

**SLO** Preberite ta navodila za monta o, ker mi ne prevzemamo odgovornosti za napake, ki nastanejo kot posledica napačne monta e!

**RO** Vă rugăm să citiți cu atenție aceste instrucțiuni de montaj deoarece nu preluăm garanția pentru defecte ce apar datorită unui montaj incorect!

**RUS** Пожалуйста, внимательно ознакомьтесь с данной инструкцией по монтажу, поскольку мы не несем ответственности за ошибки, причиной которых является неправильный монтаж.

**S** Läs noggrant igenom dessa monteringsanvisningar. Vi övertar inget ansvar för felaktig montering!!

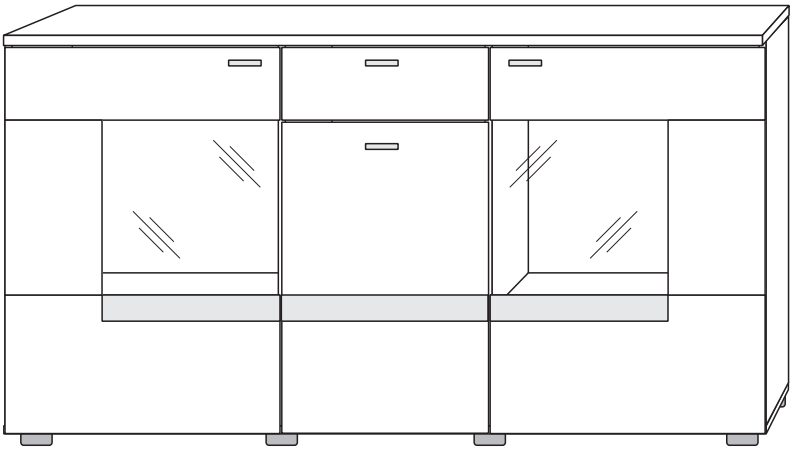

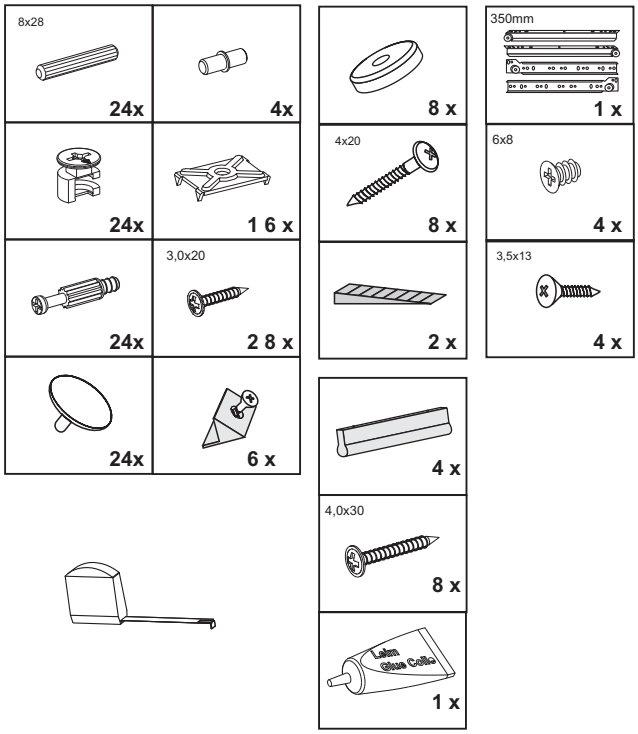


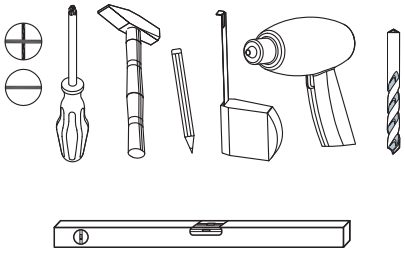

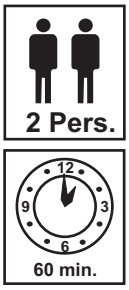

festziehen / tighten / Затегнете / serrer / stringere / utáhnout / vasttrekken / zategnuti / strângere / zwiazac / zacisnąć szorosan meghúzni / pevne dotiahnut´/ trdno pritegniti / затянуть / dra at

eindrücken / press in / enfoncer / wcisnąć ribattere / zatlačit / Вкарайте / indrukken benyomni / stlacit´ / vtisniti / tryck in introducere prin apăsare / вдавить

ausmessen / measure / mesurer / misurare / opmeten / izmeriti / miara / kimérni / izmeriti / măsurare / измерить změřit / Измерете / mät upp / zmierzyć

drücken / press / presser / stisknout / Натиснете / vtisniti / nasinac / drukken / pritisnuti / nacisnac / pritisniti / нажать / (meg)nyomni / apasare / tryck fast / nacisnąć

einschlagen / hammer in / beverni / sla in frapper au marteau / infossare / Zabit´ / zarazit / Набийте / zabiti / wbić introducere prin bătaie / забить / zatlouct

Drehen - wenden / przekręcić - odwrócić Keren - omdraaien / Girare - Ruotare / Okrenuti - ubrnuti / Retourner - renverser / Turn over - turn around / Otocte - obratte / Завъртете - обърнете / Obrnite list / Întoarceți - rotiți / Vrid runt - vänd / прокрутить - повернуть / otočit - obrátit elforgatni - megfordítani

# 1

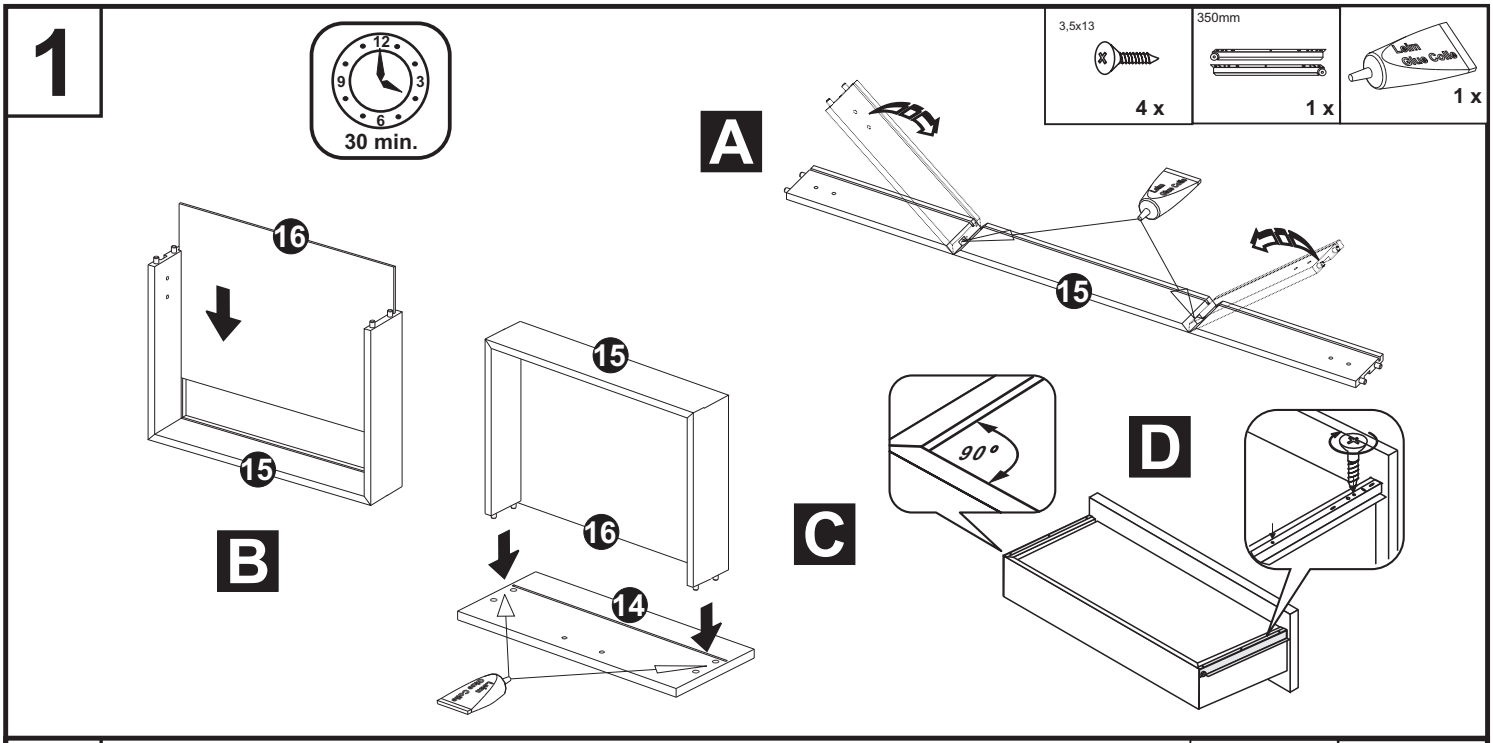
30 min.
3,5x13
4 x
350mm
1 x
1 x
A
B
C
D
90°
15
16
14

# 2

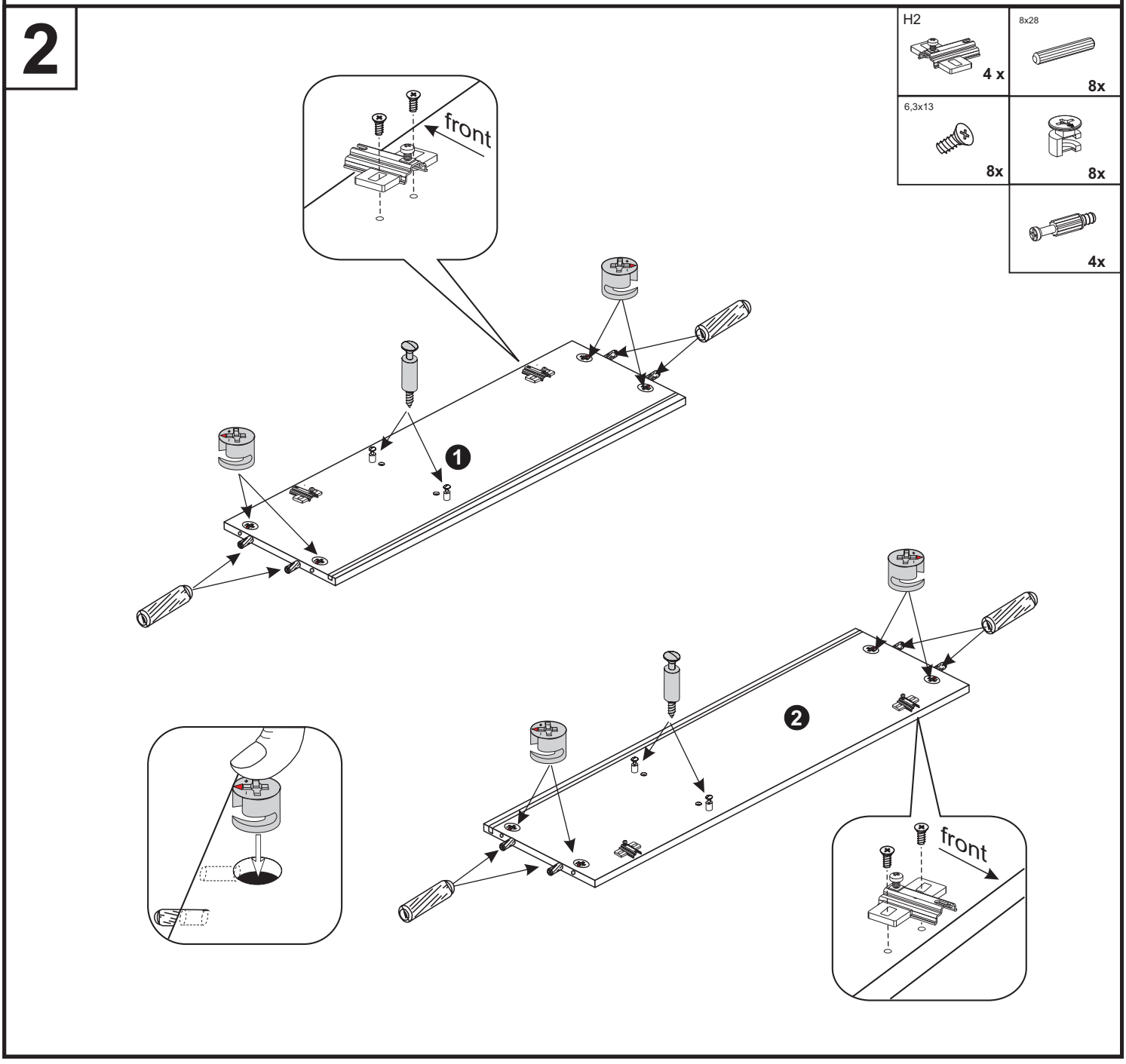
H2
4 x
8x28
8x
6,3x13
8x
8x
4x
front
1
2
front

# 3

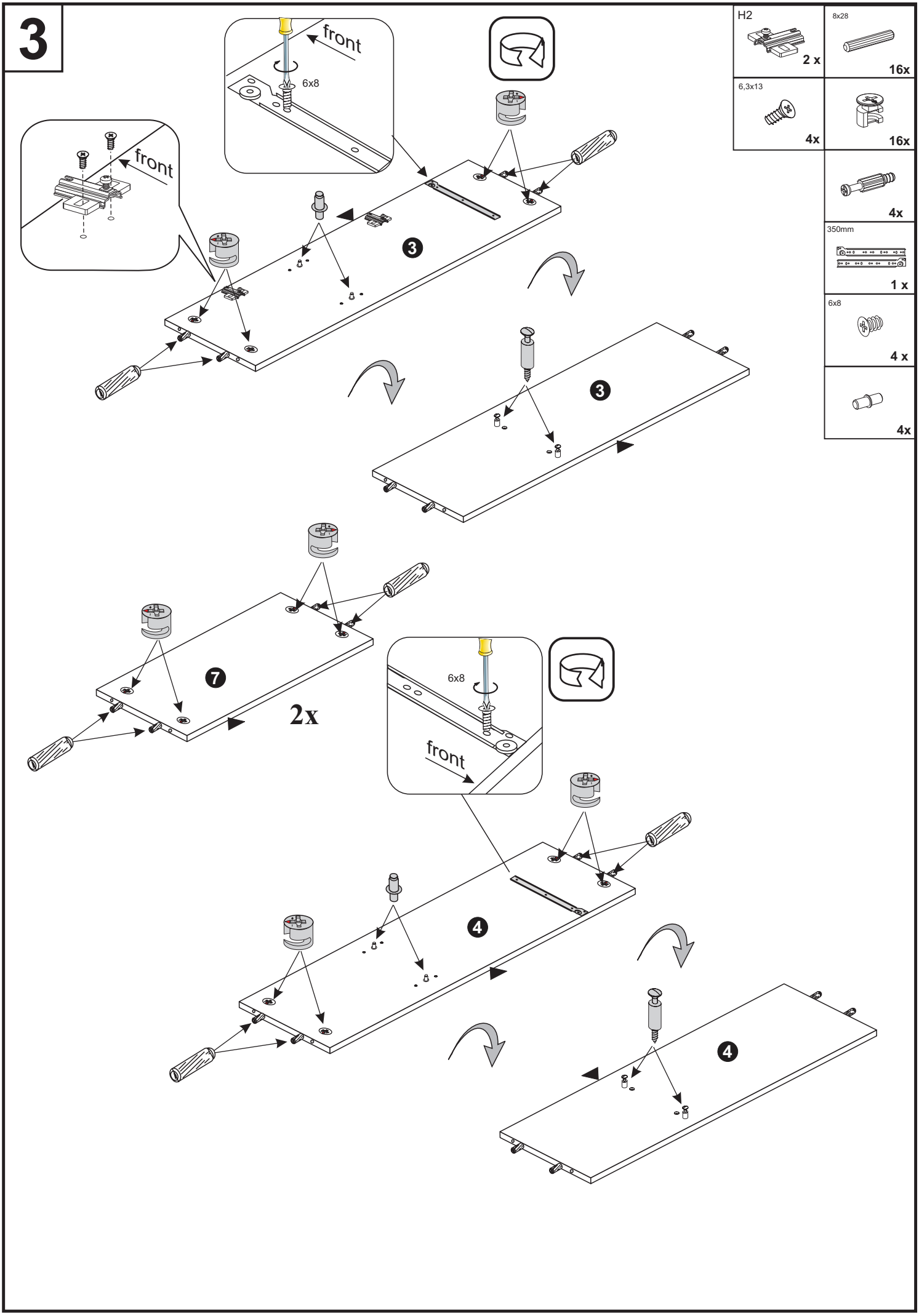
front
6x8
front
3
3
7
2x
6x8
front
4
4
H2
2 x
8x28
16x
6,3x13
4x
16x
4x
350mm
1 x
6x8
4 x
4x

# 4

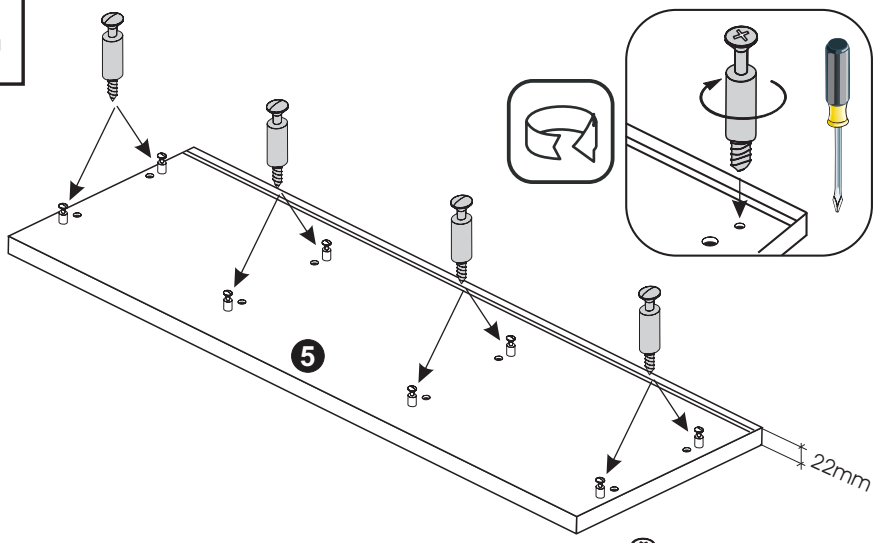
5
22mm

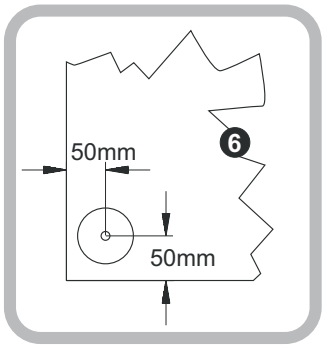
6
50mm
50mm

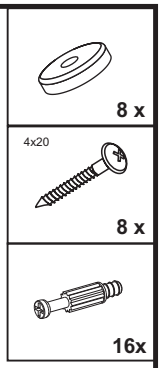
8 x
4x20
8 x
16x

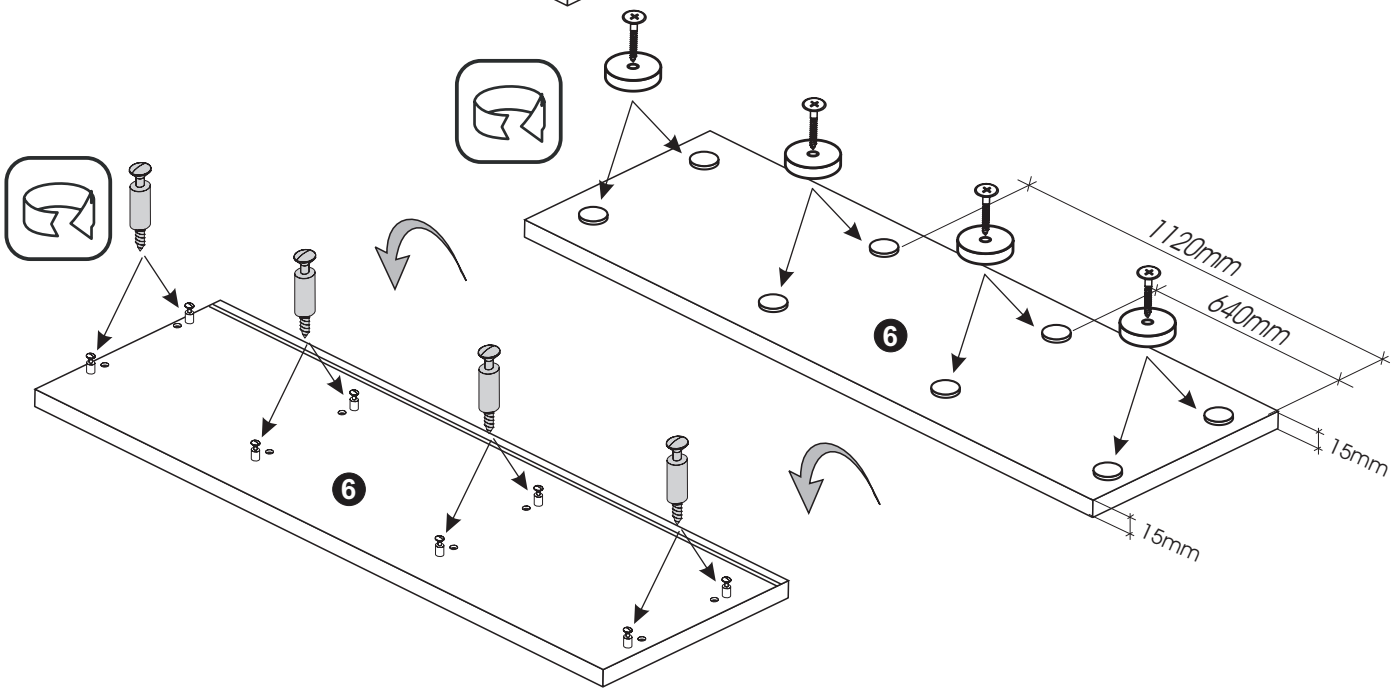
6
6
1120mm
640mm
15mm
15mm

# 5

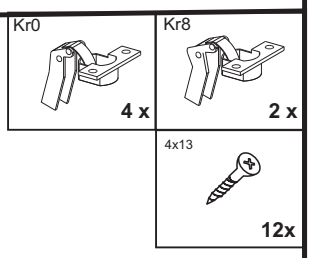
Kr0
4 x
Kr8
2 x
4x13
12x

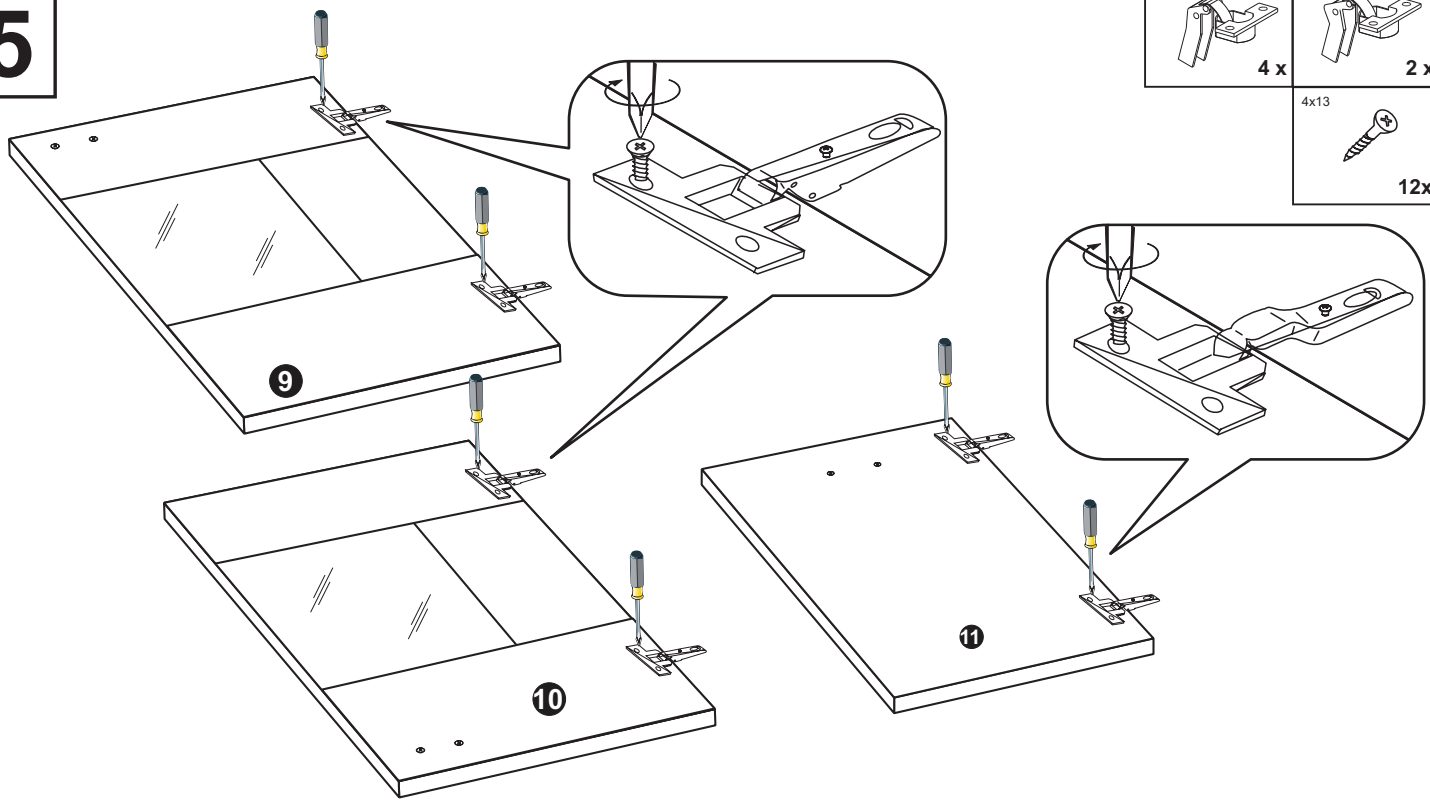
9
10
11

# 6

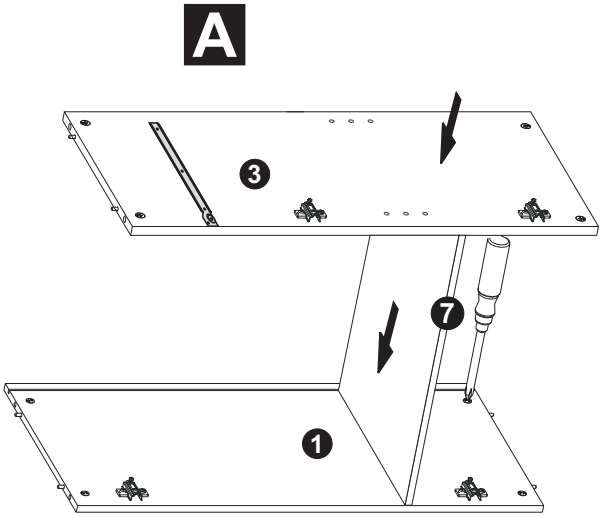


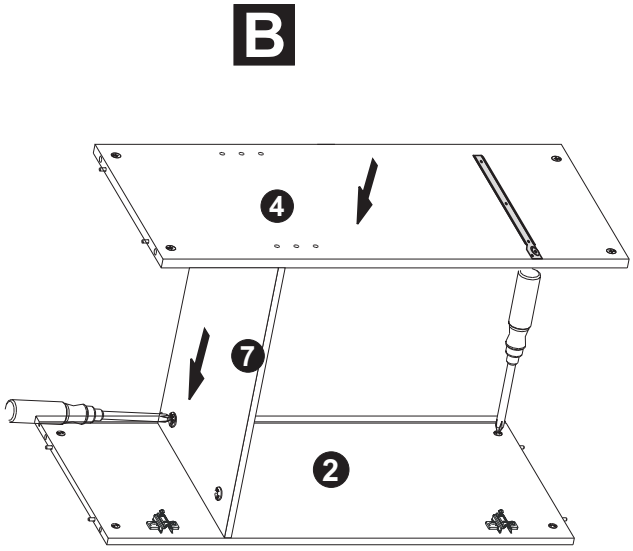


# 7

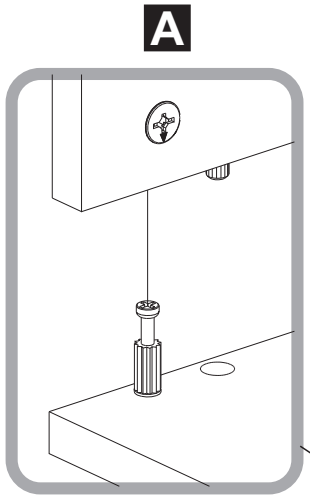


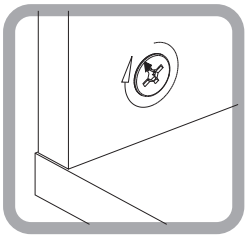

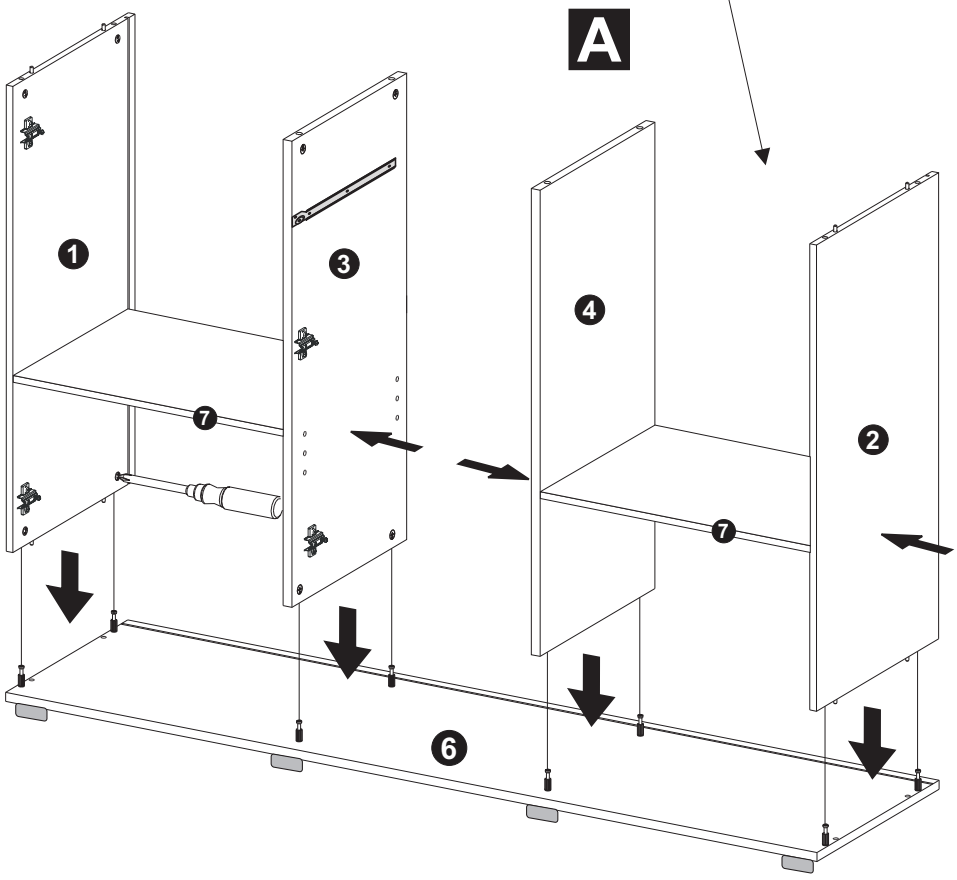

# 8

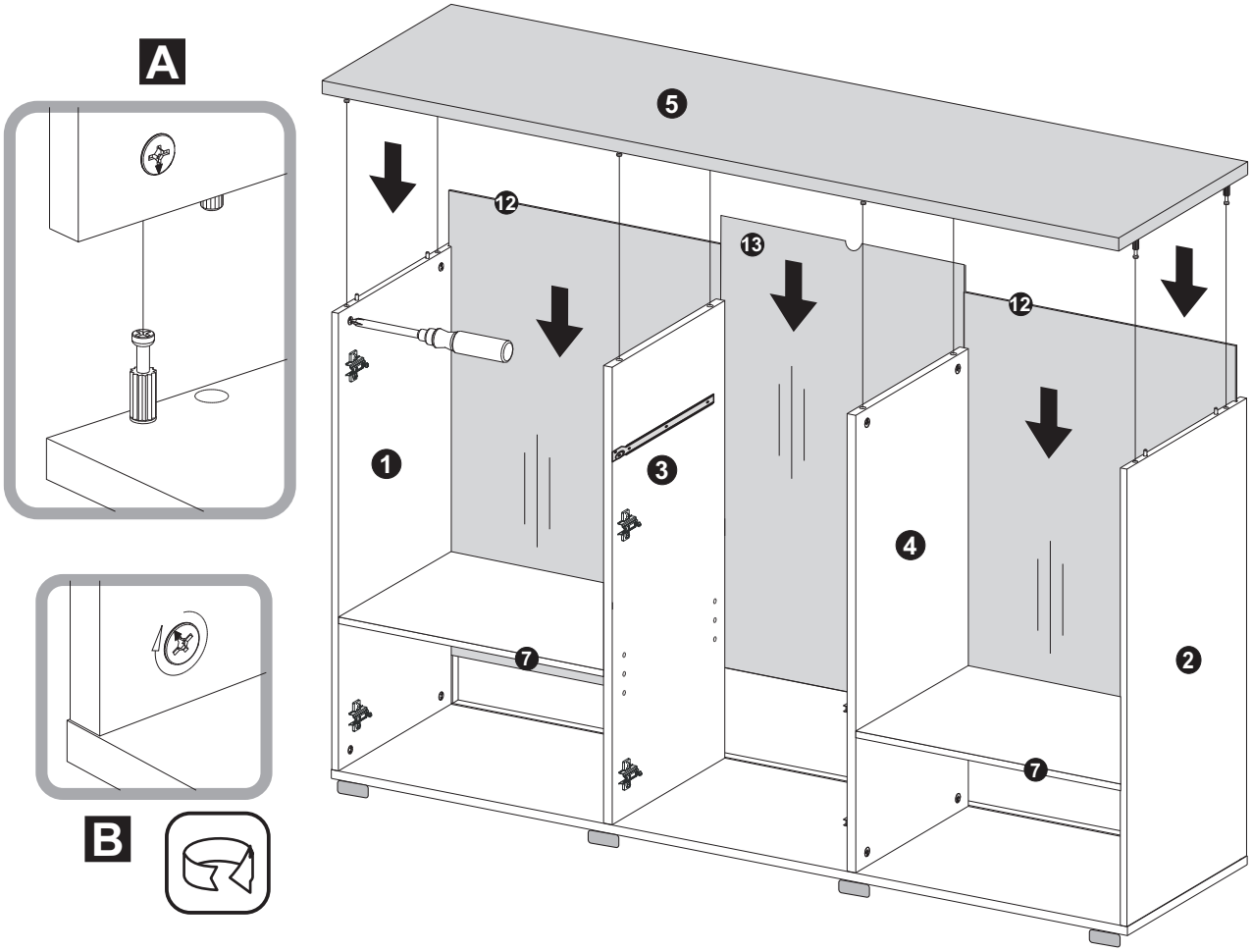


# 9

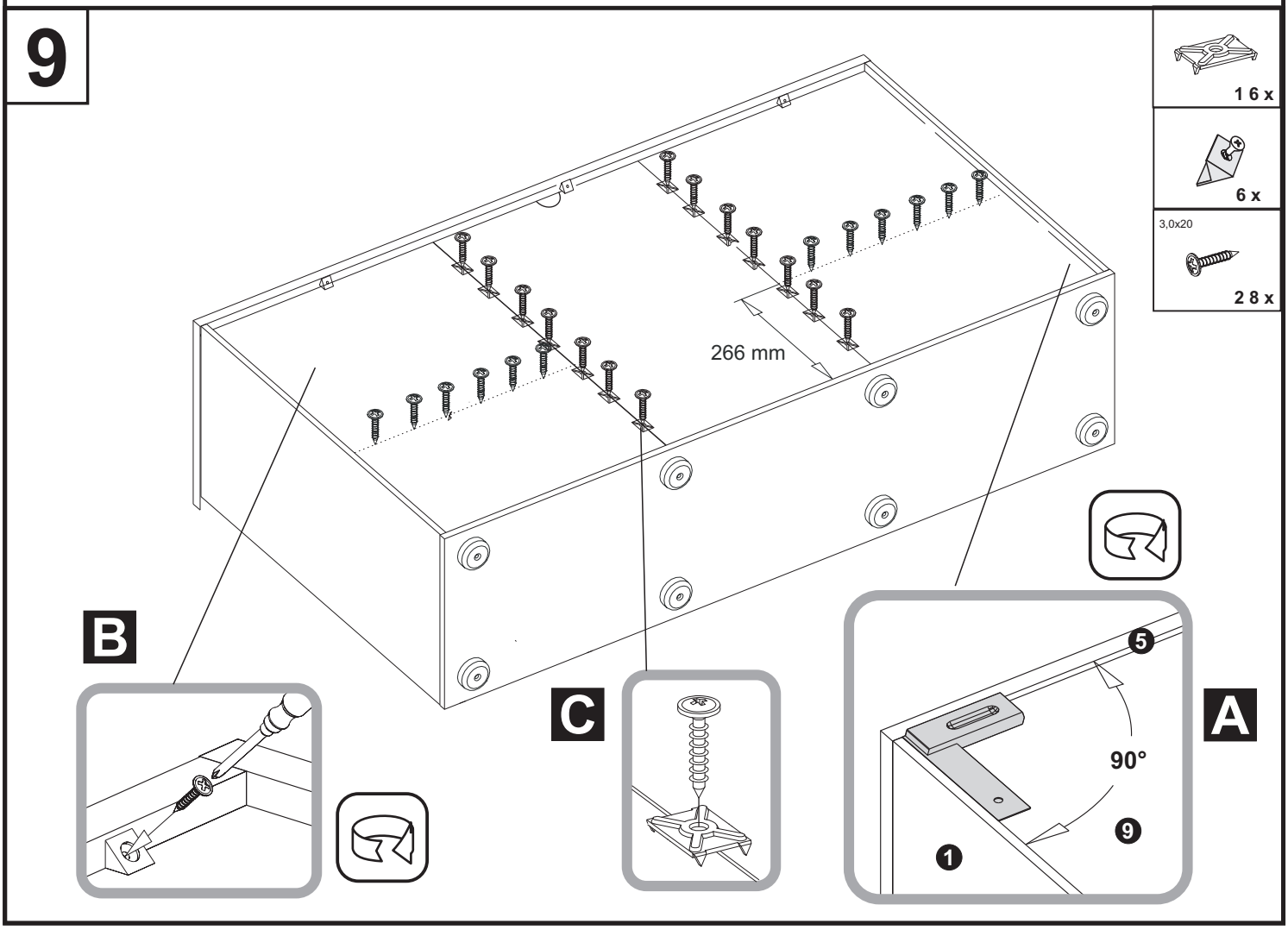

# 10

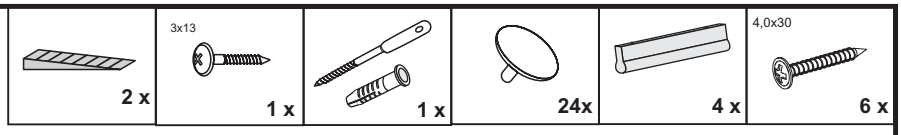


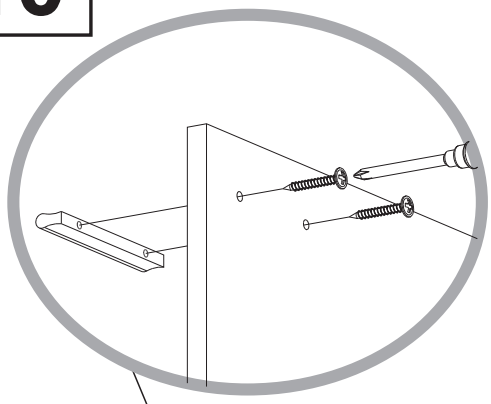

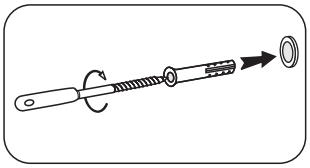

C

A

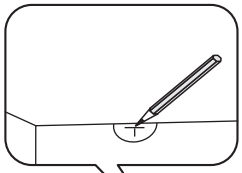

B

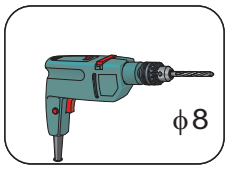


D

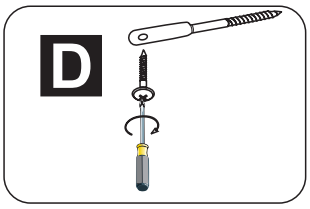

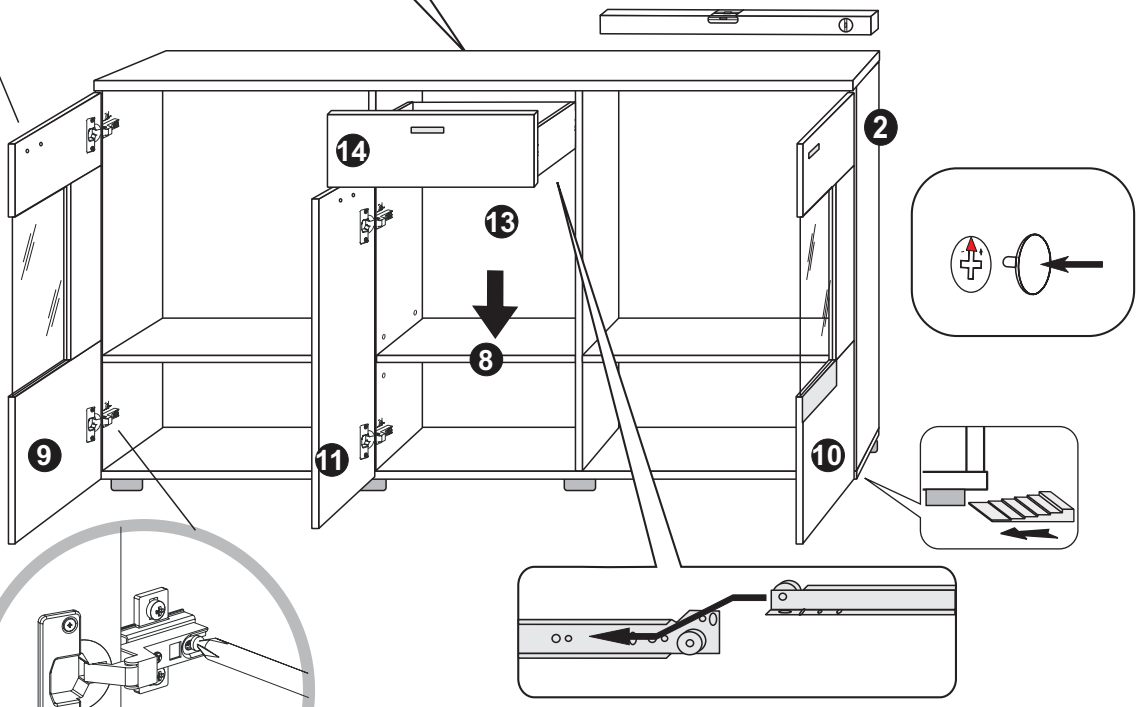

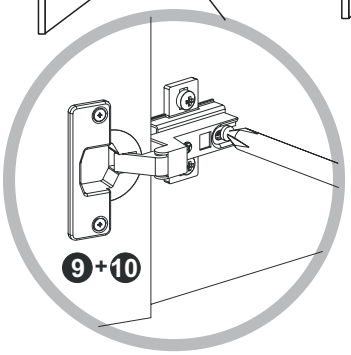


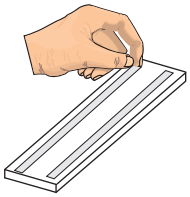

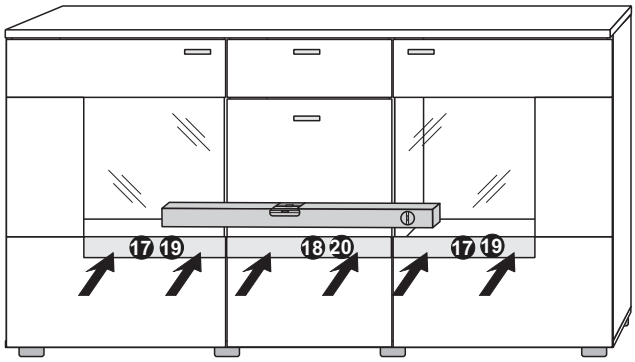


P2.-.38, P2.-.07 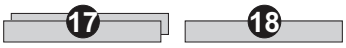

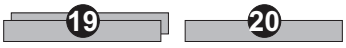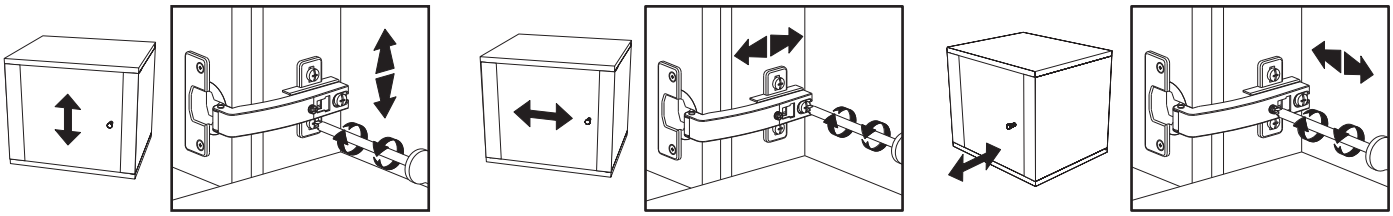
P2.-.07