K13 2011 / 01

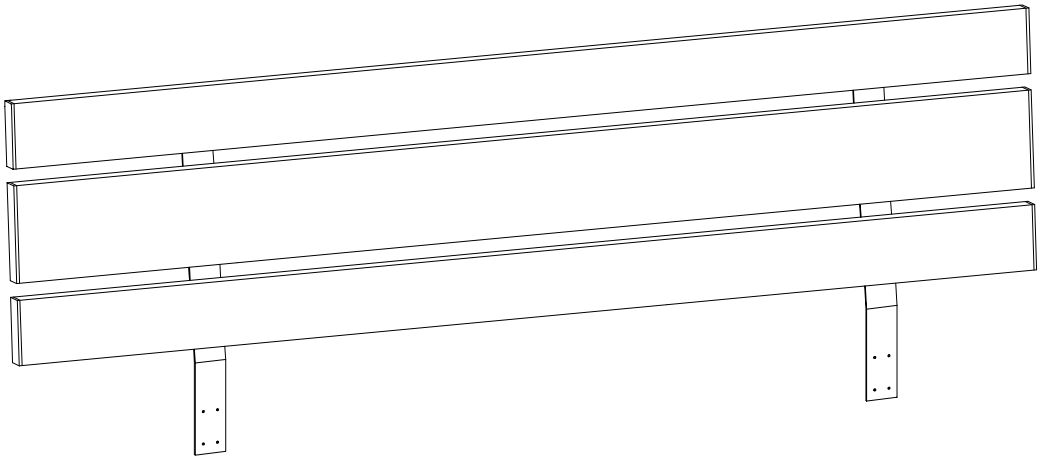

D **Montageanleitung**

GB **Assembly instructions**

NL **Handleiding voor de montage**

PL **Instrukcja montażu**

TR **Montaj talimatı**

RU **Инструкция по монтажу**

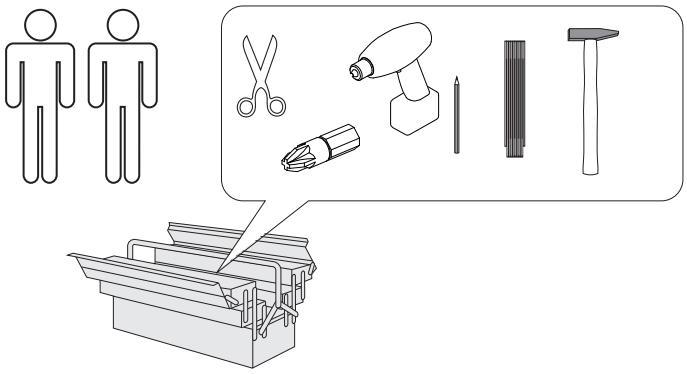

Dokument-Nr.: K13
Ausgabe: 2011 / 01

Service • Dienstverlening • Serwis • Servis • Сервисная служба

Name • Naam • Nazwa • İsim • Название	
Nr. • No. • Номер	
K13	
Typ • Type • Tip • Тип	
K13 2011/01	
sist-grafik	

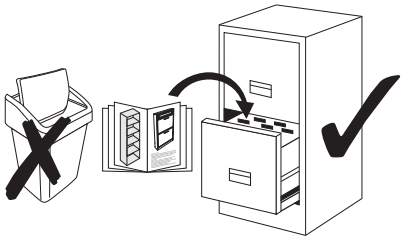

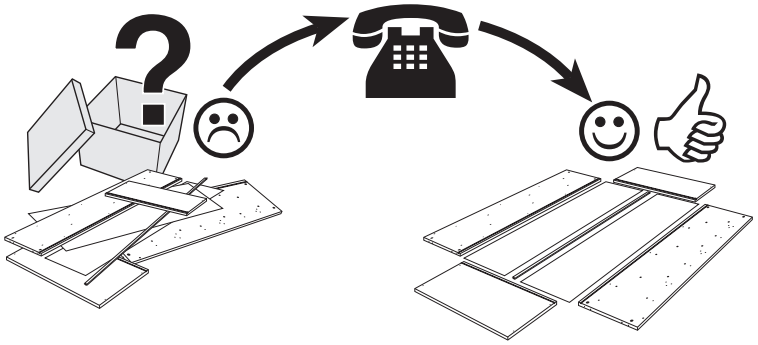

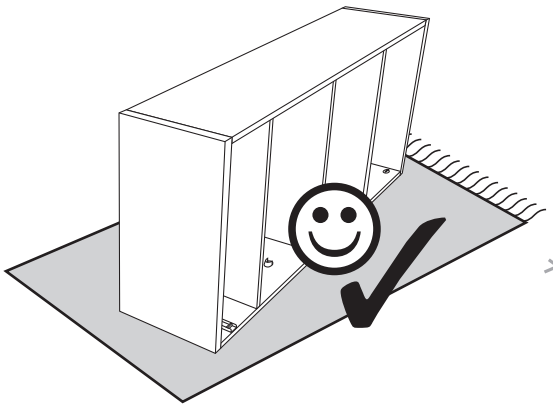

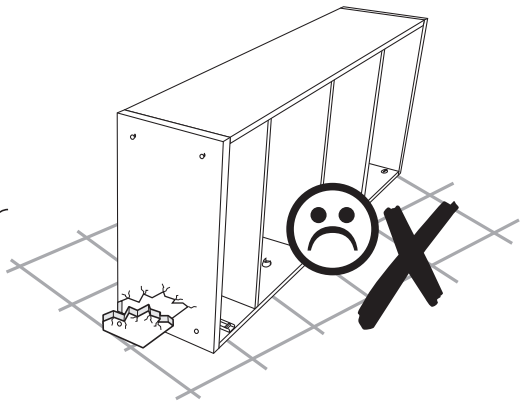

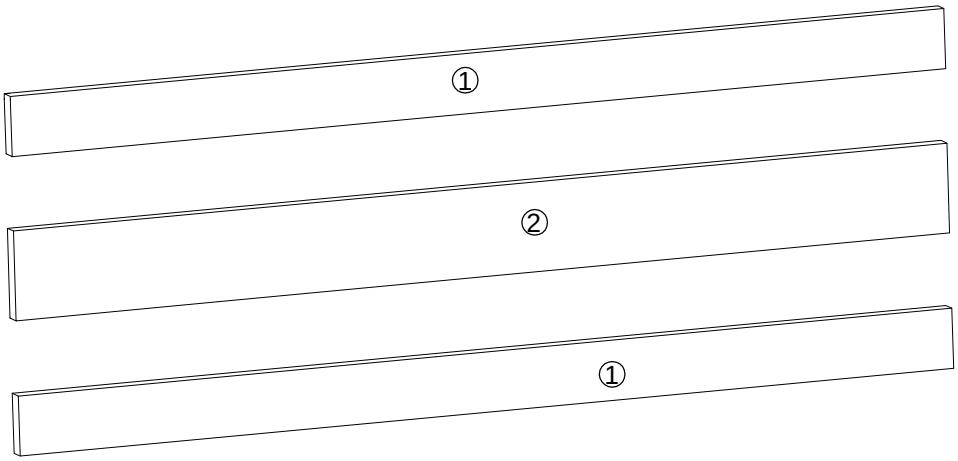

H11	B1 3,5 x 20	K1	L5	L7
2 x	16 x	8 x	4 x	2 x

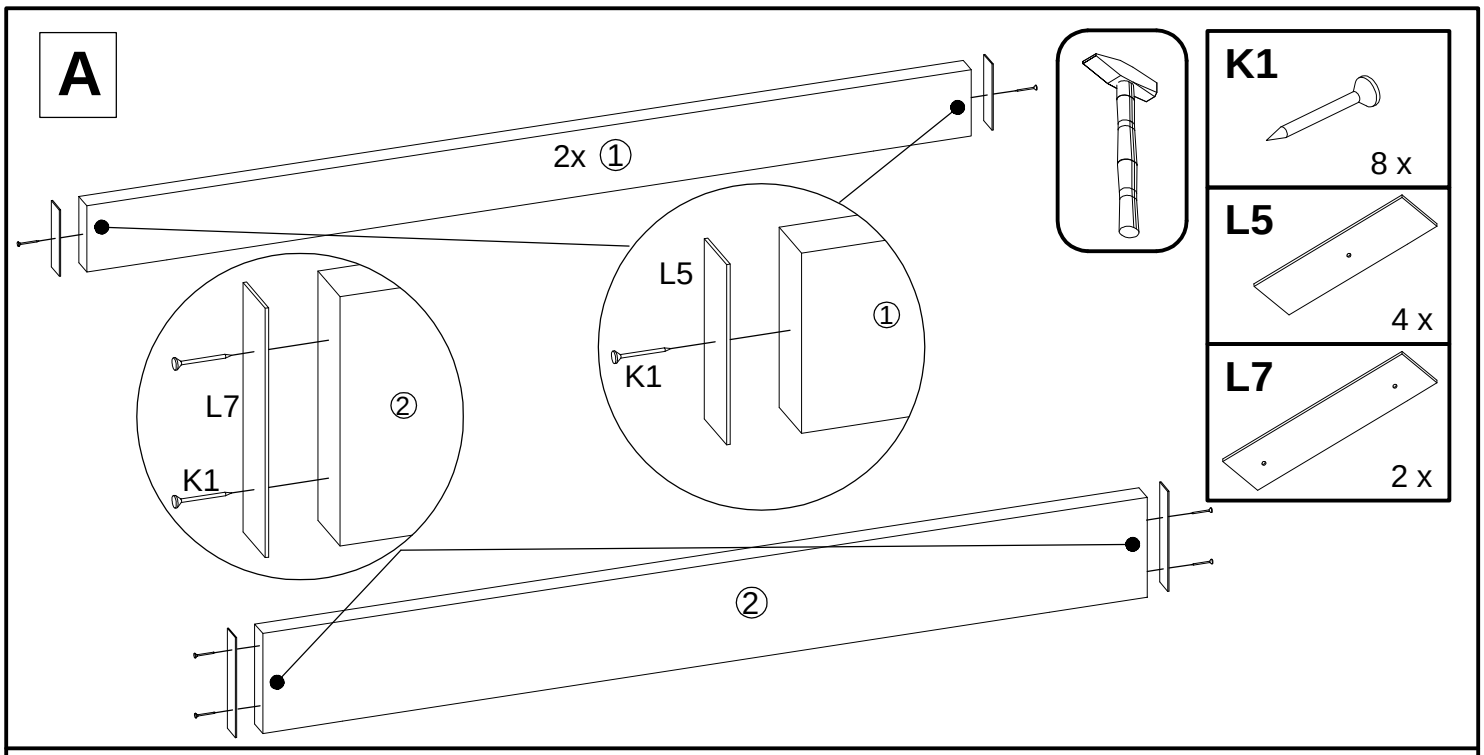
A
2x ①
L5
①
K1
L7
②
K1
②
K1
8 x
L5
4 x
L7
2 x

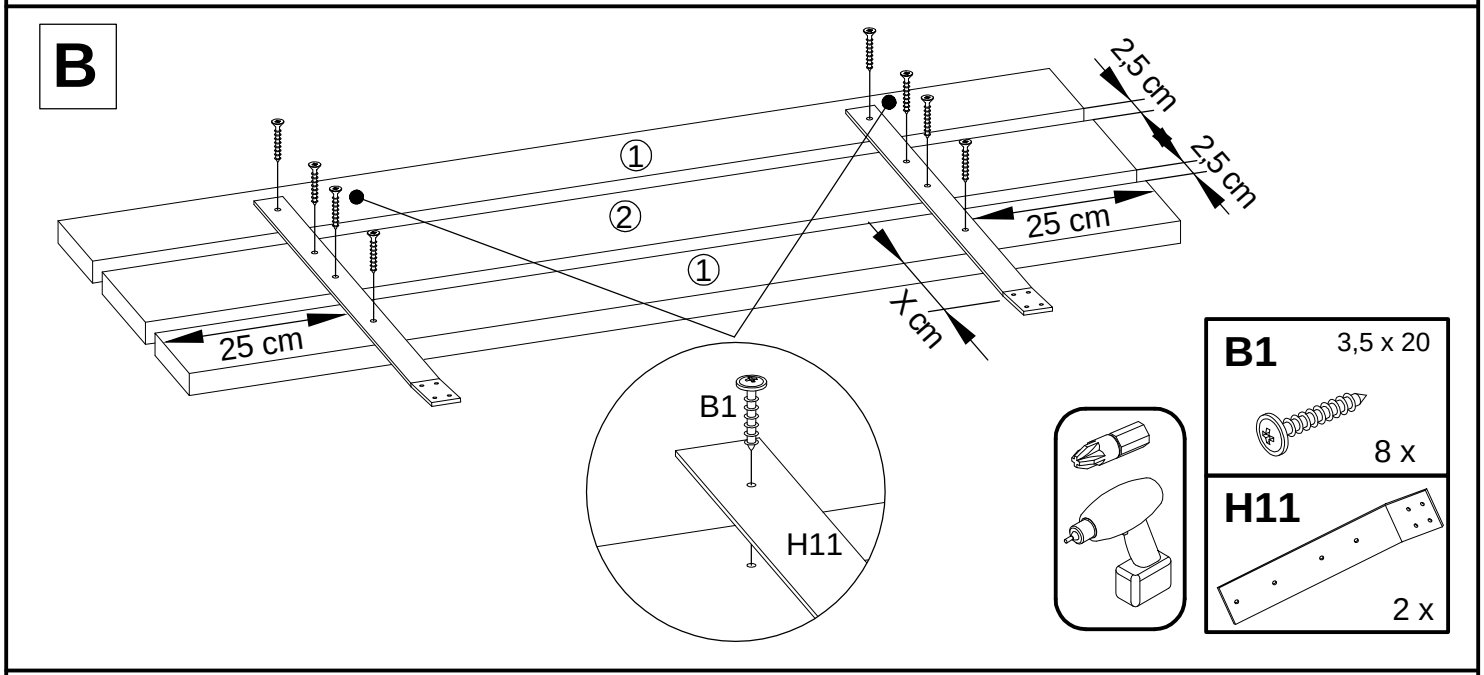
B
2,5 cm
2,5 cm
①
②
①
25 cm
25 cm
X cm
B1
H11
B1
3,5 x 20
8 x
H11
2 x

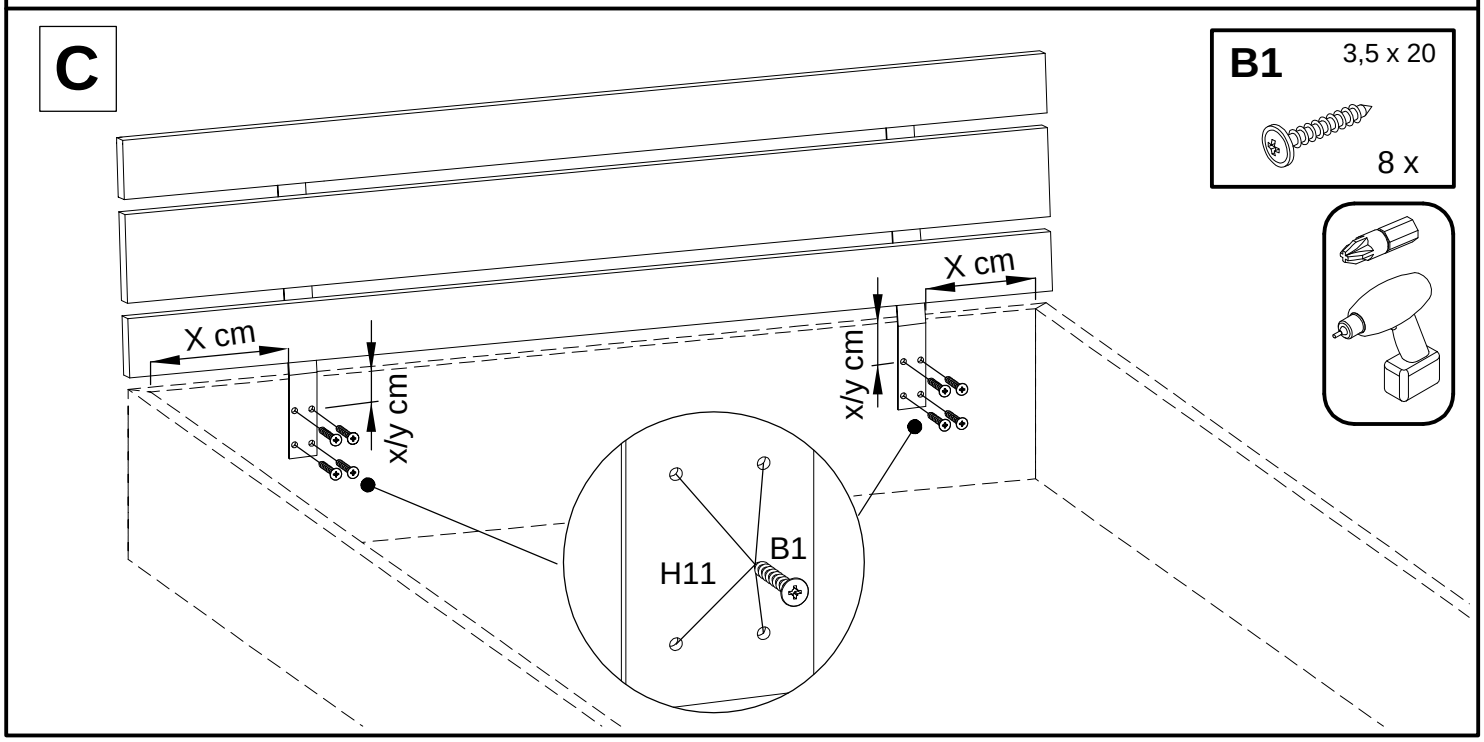
C
B1
3,5 x 20
8 x
X cm
X cm
x/y cm
x/y cm
H11
B1