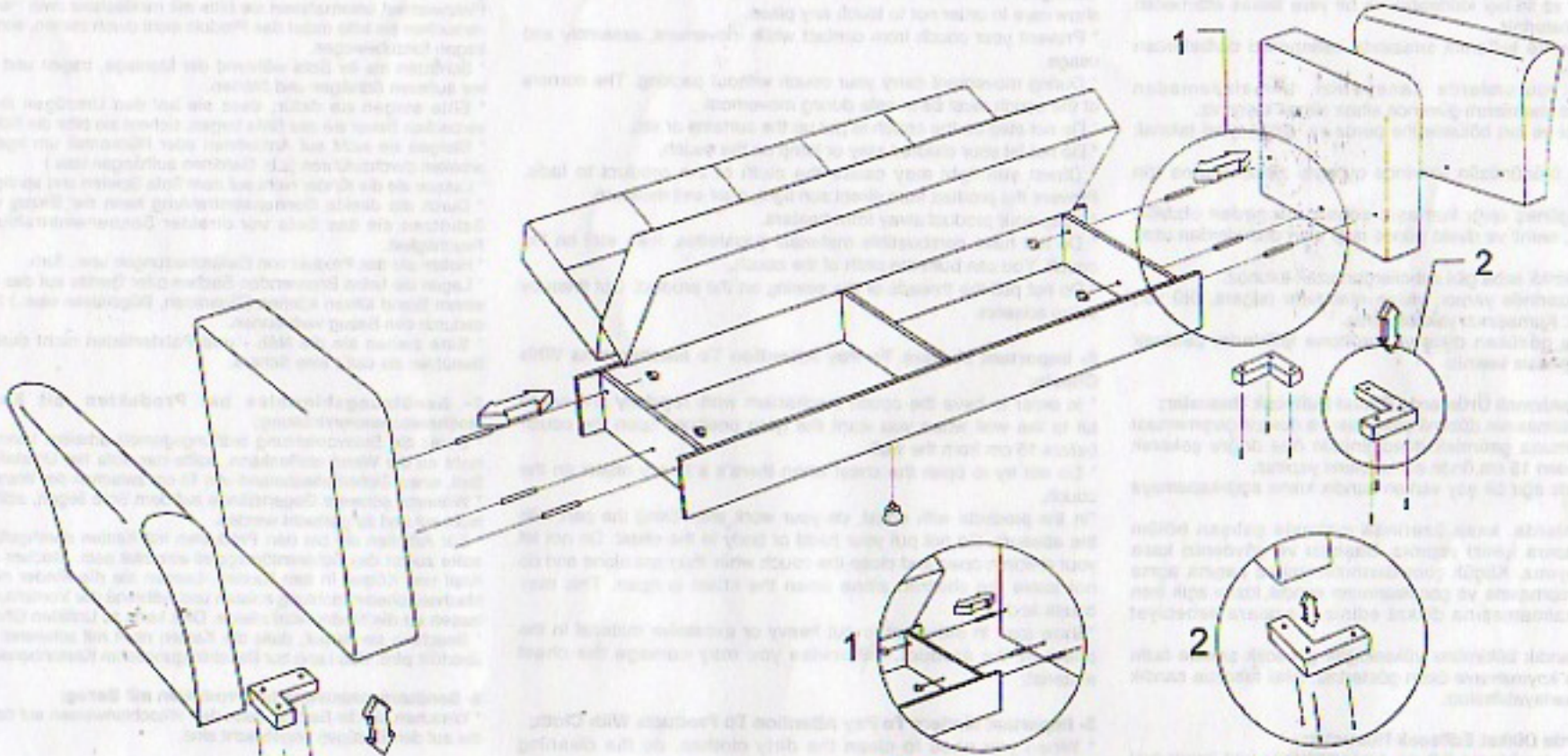

KOL MONTAJI
Ambalajdan çıkan sadlama vidaları kolçaki vida yerlerine vidalanır.
Kol vidalarla kasacaki vida yerlerine yerleştirilir.
Kalebek başlı somunlarla sabitlenir.

BEFESTIGUNG DEN ARMLEHNEN
Die Nadel-Schrauben sollen in die Schrungen auf der Armlehnen geschraubt worden.
Die Schrauben sollen auf den Bettkasten gestellt und mit den Flügelmuttern befestigt worden.

ÖN AYAK MONTAJI
Kolları montelenmiş olan kasanın alt kısmındaki vida yerlerinden, ön ayak vidalanarak sabitlenir.

MONTIERUNG DER VORDERE FÜGE
Nachdem die Armlehnen befestigt worden sind, kann man die (L) Füße unter den Bettkasten mit Schrauben befestigen.

MOT 343