Service • Dienstverlening • Serwis • Servis • Сервисная служба

Name • Naam • Nazwa • İsim • Название

Anke T

Nr. • No. • Номер

Typ • Type • Tip • Тип

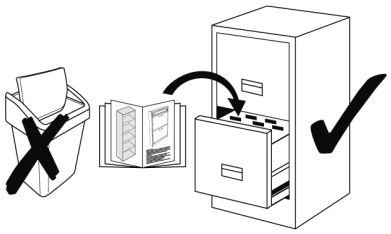

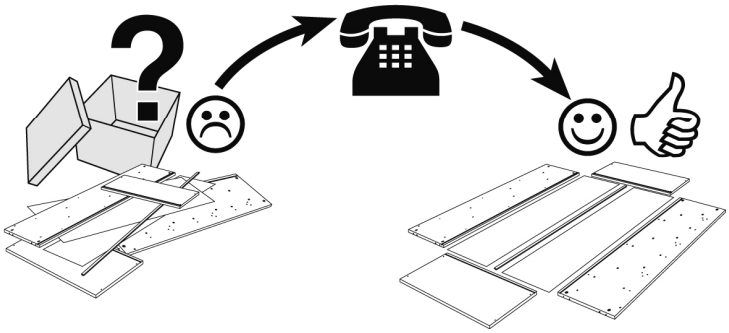

Sicherheitshinweise • Safety instructions • Veiligheidsinstructies • Wskazówki bezpieczeństwa • Güvenlik uyarıları • Правила техники безопасности

D Ziehen Sie alle Schrauben sowie tragende Verbindungsteile nach ca. 5 Wochen nach, um eine dauerhafte Standsicherheit zu gewährleisten.
GB After approx. 5 weeks, tighten all screws and load-bearing connecting parts to ensure permanent stability.
NL Draai alle schroeven en ook dragende verbindingsstukken na ca. 5 weken nog eens vast, zodat een continue stabiliteit wordt gegarandeerd.
PL Aby zagwarantować trwałą stabilność mocowania należy po ok. 5 tygodniach dokręcić wszystkie śruby oraz elementy łączeniowe.
TR Tüm vida ve taşıyıcı bağlantı parçalarını kalıcı bir duruş güvenliğini sağlamak için yaklaşık 5 hafta sonra tekrar sıkınız.
RU Подкрутите все болты, а также несущие соединительные детали прибл. через 5 недель для обеспечения устойчи-
вости в течение длительного времени.

D Das Produkt ist nicht für die Anwendung im Freien geeignet.
GB The product is not suitable for outdoor use.
NL Het product is niet geschikt voor het gebruik in open lucht.
PL Produkt nie jest przystosowany do zastosowań na wolnym powietrzu.
TR Bu ürün açık havada kullanılmaya uygun değildir.
RU Изделие не предназначено для использования вне помещений

D Halten Sie den Artikel von Wärmequellen fern.
GB Keep the product away from heat sources.
NL Houd het artikel uit de buurt van warmtebronnen.
PL Produkt należy przechowywać w znacznej odległości od źródeł ciepła.
TR Ürünü her türlü ısı kaynağından uzak tutunuz.
RU Не устанавливайте изделие вблизи источников тепла.

D Stoßen Sie nicht mit harten Gegenständen an die Glasflächen oder -kanten.
GB Do not bump glass surfaces or edges with hard objects.
NL Stoot niet met harde voorwerpen tegen de glazen oppervlakken of randen.
PL Nie uderzać twardymi przedmiotami w szklane powierzchnie i krawędzie.
TR Cam yüzeylere veya cam kenarlara sert cisimlerle temas etmemeye dikkat ediniz.
RU Не допускайте ударов твердыми предметами по стеклянным поверхностям или по их краям.

D Setzen, stellen oder stützen Sie sich nie auf die Glasflächen.
GB Never sit, stand or lean on the glass surfaces.
NL Ga niet zitten, staan op of leunen tegen de glazen oppervlakken.
PL Na szklanych powierzchniach nie wolno siadać, stawać i opierać się.
TR Asla cam yüzeylerinin üzerine çıkmayınız, üzerine oturmayınız ve onlardan destek almayınız.
RU Запрещается садиться, ставить предметы или опираться на стеклянные поверхности

D Schützen Sie Ihre Möbel generell vor Wasser (z.B. beim Wischen oder Blumen gießen). Die Feuchtigkeit kann in das Möbelstück eindringen und es beschädigen

GB In general, keep water away from your furniture (e. g. when mopping or watering plants). The moisture may penetrate the furniture and damage it.

NL Bescherm uw meubelen doorgaans tegen water (bijv. bij het dweilen of als u de bloemen water geeft). De vochtigheid kan in het meubelstuk dringen en het beschadigen.

PL Mebel należy chronić przed wodą (np. podczas czyszczenia lub podlewania kwiatków). Wilgoć może wniknąć w mebel i uszkodzić go.

TR Genelde mobilyalarınızı sudan koruyunuz (örneğin, yerleri paspaslarken veya çiçekleri sularken). Nem, mobilya parçasına nüfuz edebilir ve zarar verebilir.

RU Предохраняйте мебель от попадания воды (например, при вытирании или поливке цветов). Не допускайте попада-
ния влаги на мебель, чтобы предотвратить ее повреждение.

D Der Artikel ist kein Kinderspielzeug! Lassen Sie Kinder auch nicht mit der Verpackung spielen. Sie könnten an der Folie ersticken oder sich an der Umverpackung verletzen.

GB This product is not a toy! Do not allow children to play with the packaging. They could suffocate in the foil or injure themselves on the packaging.

NL Het artikel is geen speelgoed voor kinderen! Zorg ervoor dat kinderen ook niet met de verpakking spelen. Ze kunnen stikken door de folie of zich verwonden aan de verpakking.

PL Produkt nie służy do zabawy! Dzieci nie powinny bawić się opakowaniem produktu, gdyż mogą się udusić folią lub skaleczyć opakowaniem.

TR Bu ürün bir çocuk oyuncağı değildir! Çocukların ürün ambalajlarıyla oynamalarına asla müsaade etmeyiniz. Çocuklar, folyo nedeniyle boğulabilir veya ambalaj nedeniyle yaralanabilirler.

RU Не допускается игра детей с изделием! Не разрешайте детям играть с упаковочным материалом. Дети могут за-
дохнуться в упаковочной пленке или пораниться упаковочным материалом.

D Achten Sie darauf, dass Kinder keine kleinen Teile, wie z. B. Muttern, Abdeckkappen oder Ähnliches in den Mund nehmen. Sie könnten sie verschlucken und daran ersticken.

GB Ensure that children do not put any small parts such as nuts, caps or the like in their mouth. They could swallow and choke on them.

NL Zorg ervoor dat kinderen geen kleine stukken, zoals moeren, afdekkapjes of dergelijke in de mond nemen. Ze kunnen ze inslikken en daardoor stikken.

PL Należy dopilnować, aby dzieci nie oderwały od mebla żadnych drobnych części, takich jak np. nakrętki, pokrywki itp. oraz nie włożyły ich do ust. Mogłyby je połknąć i udusić się nimi.

TR Çocukların somun, muhafaza kapakçıkları ve benzeri küçük parçaları ağızlarına almamalarına dikkat ediniz. Bunları yutabilirler ve boğulabilirler.

RU Следите, чтобы мелкие детали, например гайки, крышки и т. п., не попали в рот ребенка. Дети могут их проглотить
и задохнуться

D **Beschädigungsgefahr!** Gehen Sie bei der Montage des Artikels sorgfältig vor und halten Sie sich an die Montageanleitung.

GB
Risks of damage! When assembling the product, please proceed with caution and comply with the assembly instructions.

NL **Risico op beschadiging!** Ga bij de montage van het artikel zorgvuldig te werk en houd u aan de handleiding voor de montage.

PL **Niebezpieczeństwo uszkodzenia!** Regał należy złożyć zgodnie z instrukcją montażu.

TR **Hasar oluşması tehlikesi!** Montaj esnasında büyük bir itinayla çalışınız, ürünle dikkatlice çalışınız ve mutlaka montaj talimatına uyunuz.

RU **Опасность повреждения!** При монтаже изделия будьте внимательны и соблюдайте инструкции по монтажу.

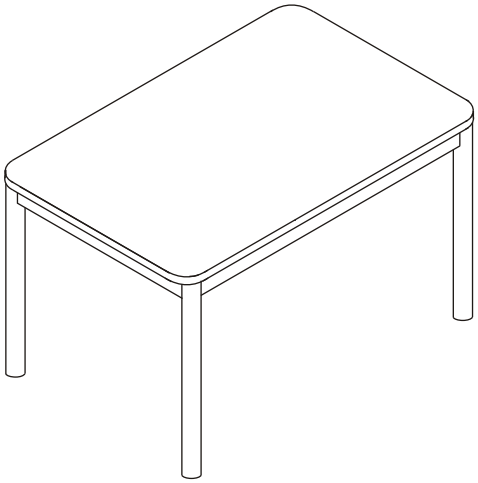

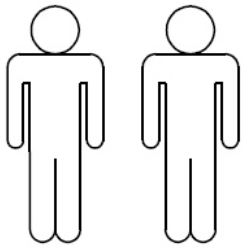

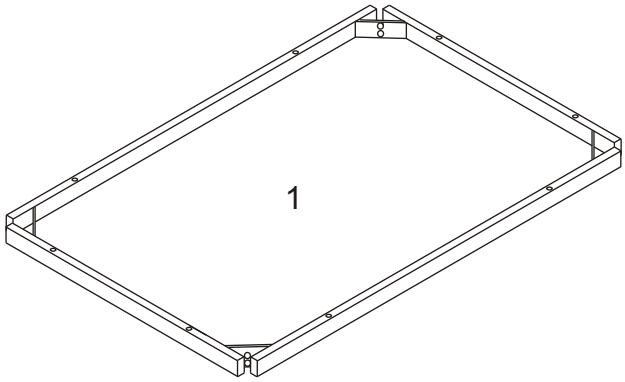

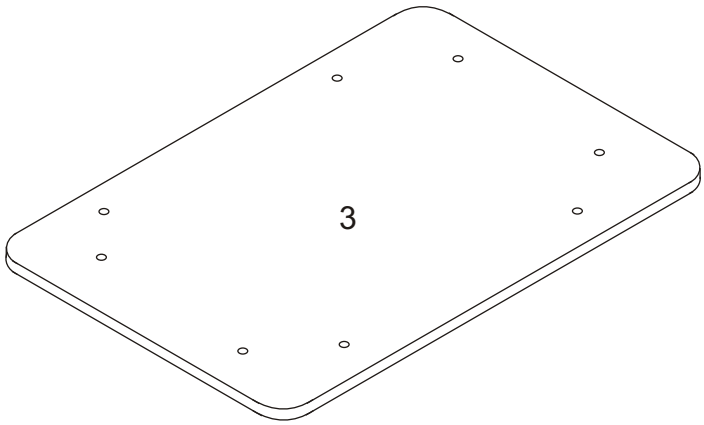

1	1 x
2	4 x
3	1 x

A	B	C	D	E	F
M8X55mm	M6x62mm	⌀8X20x1mm	⌀6x13x1mm		D4
8 x	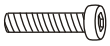 8 x	8 x	8 x	1 x	1 x

1

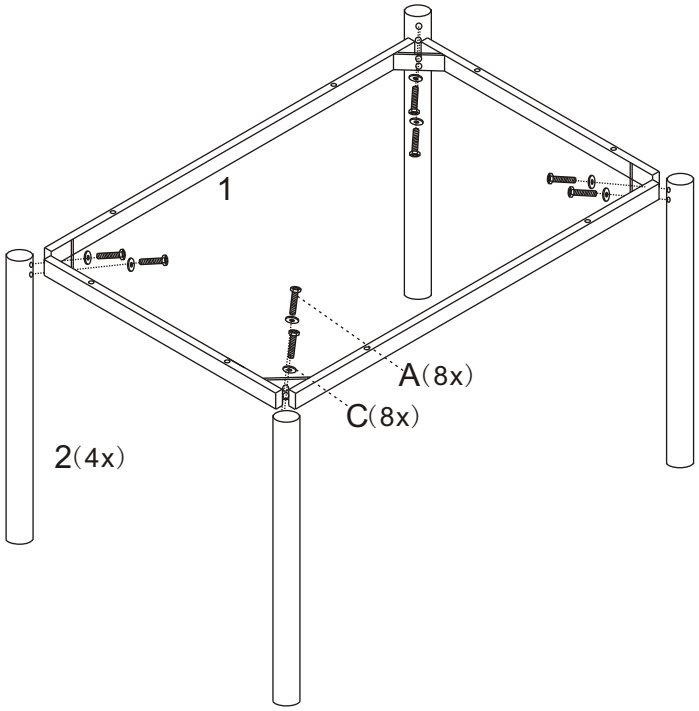
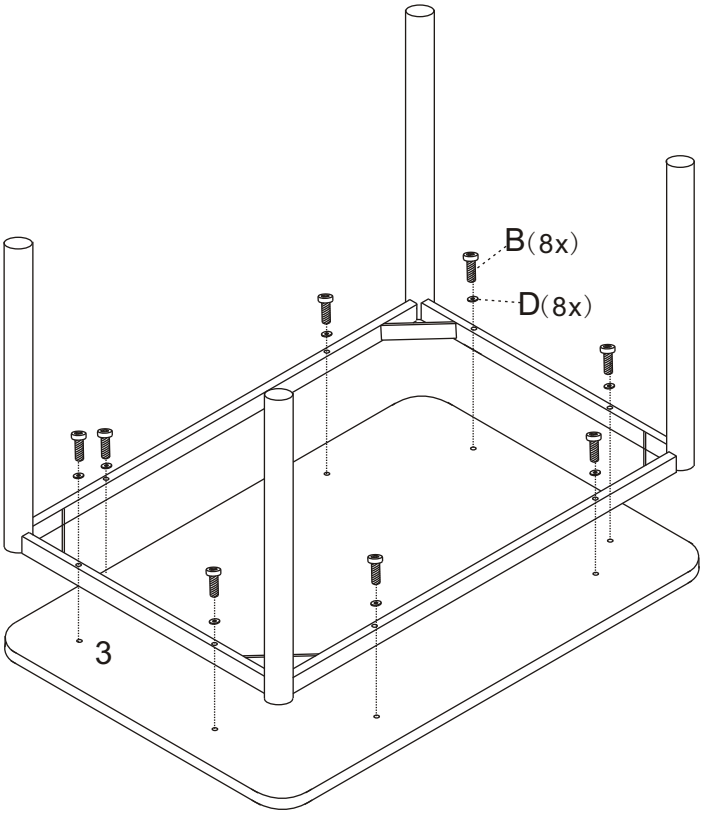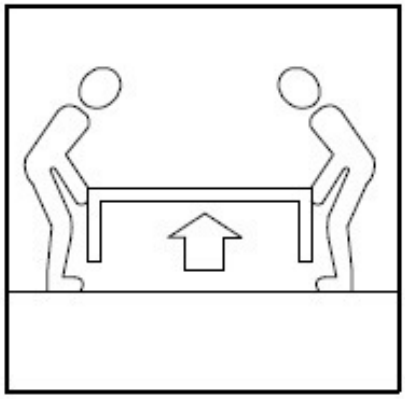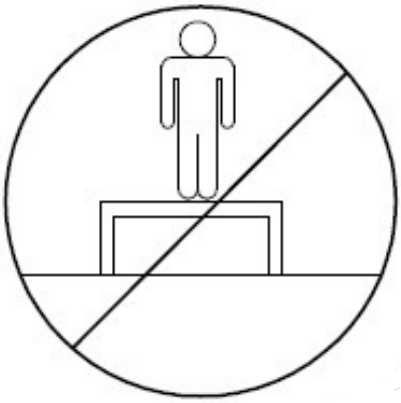
2