I

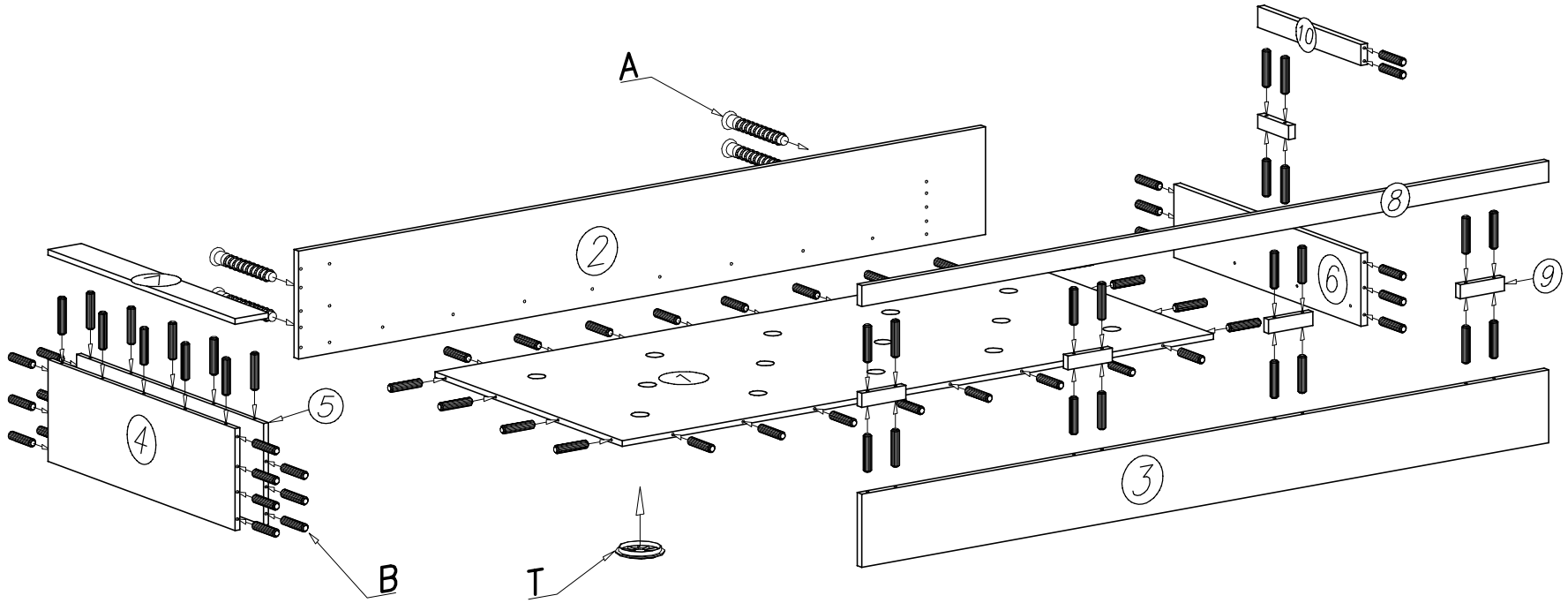
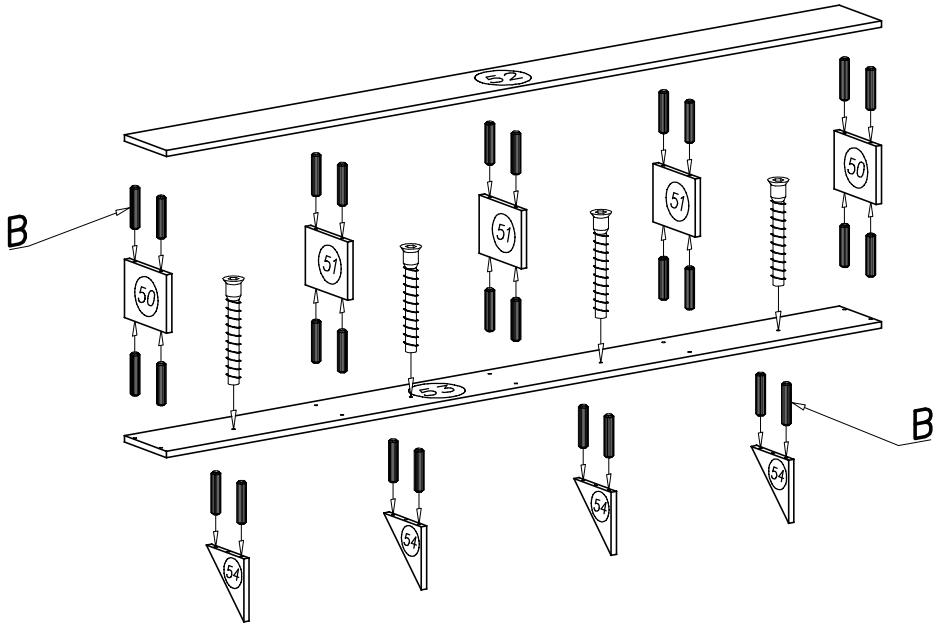
VIII