4.)

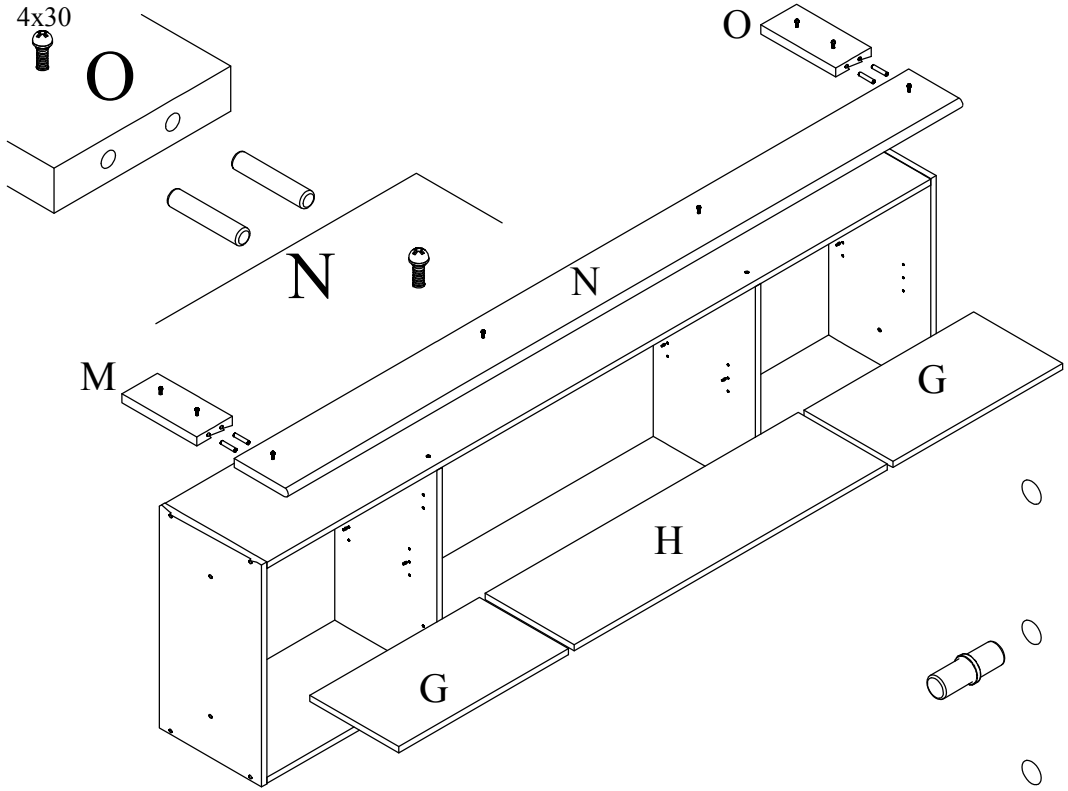
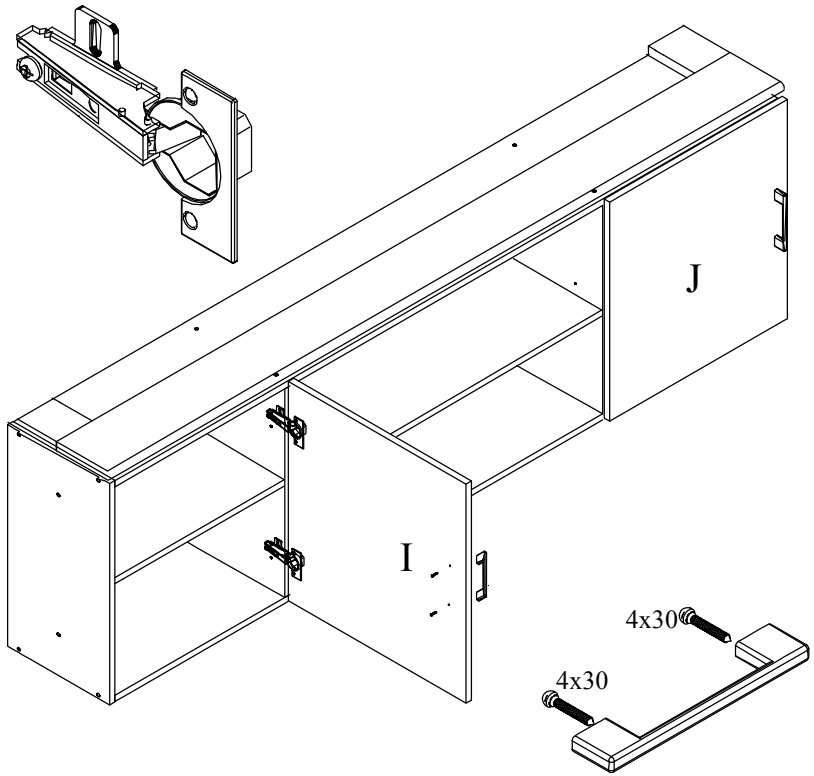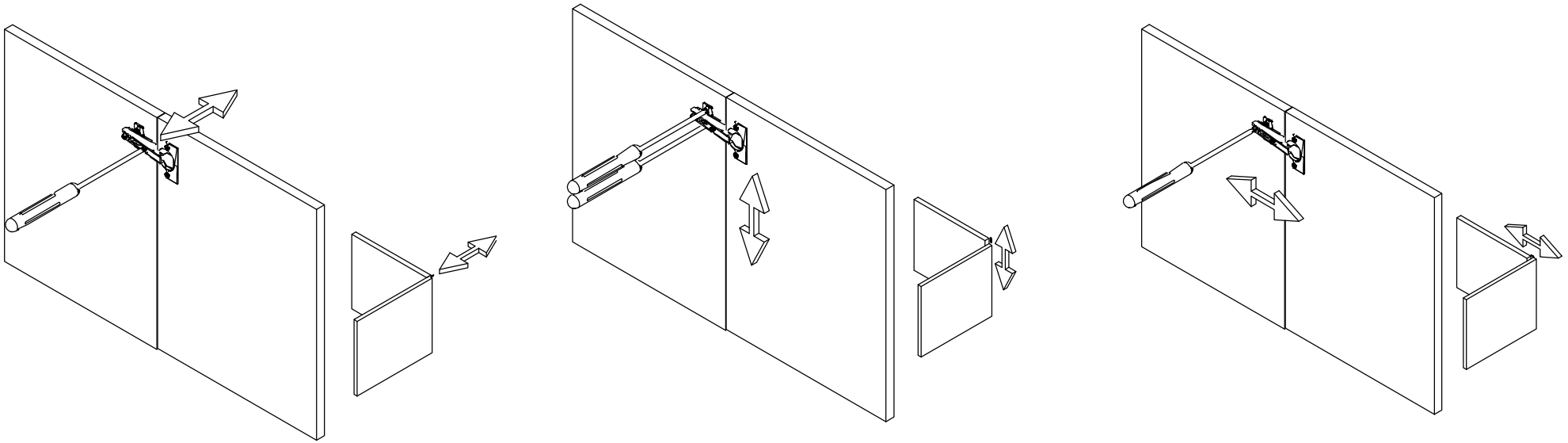
5.)