NAV_0020

1.

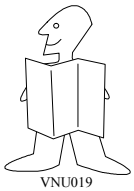

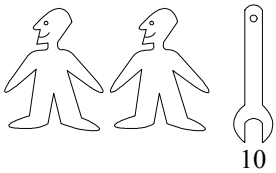

7.

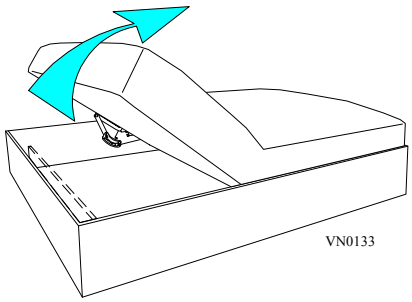

2.

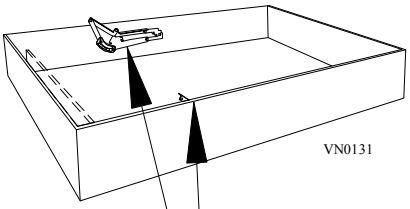

8.

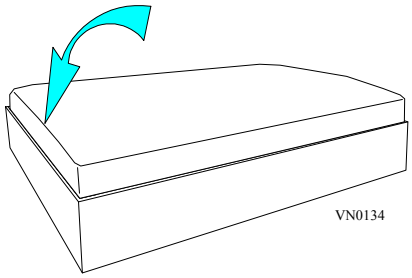

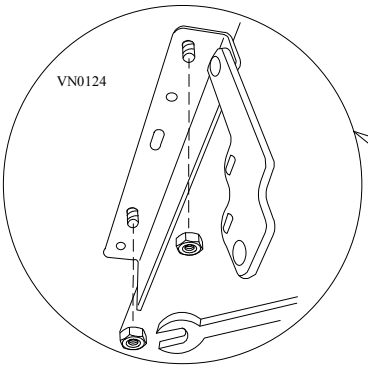

3.

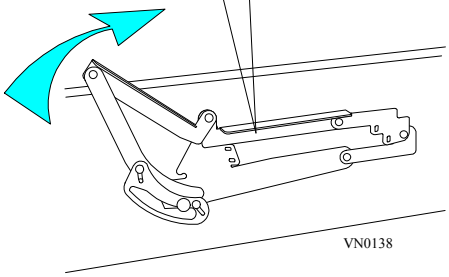

9.

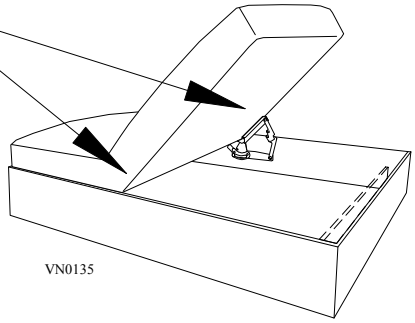

4.

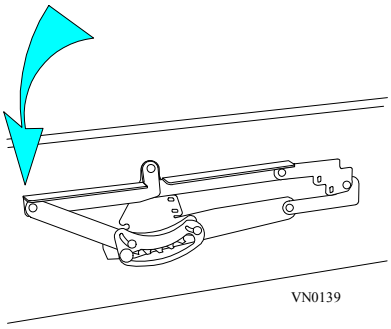

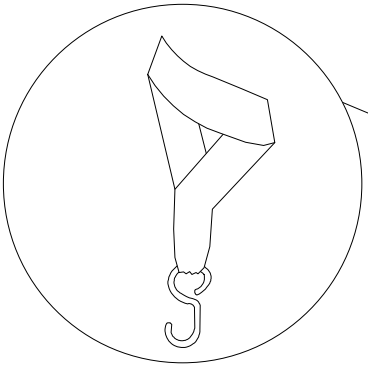

10.a

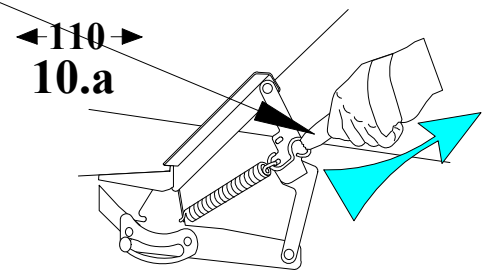

5.

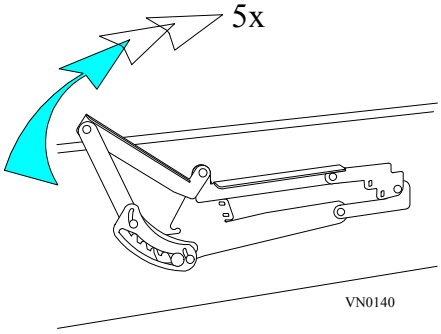

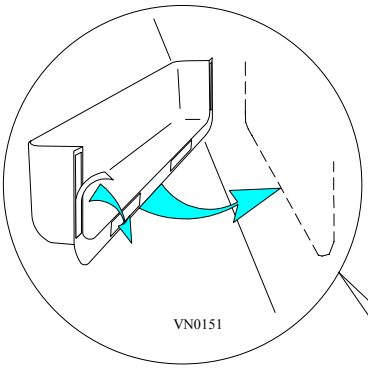

10.b

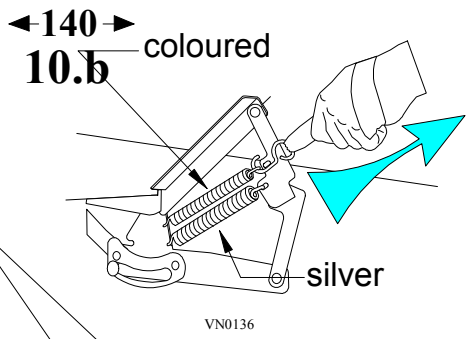

6.

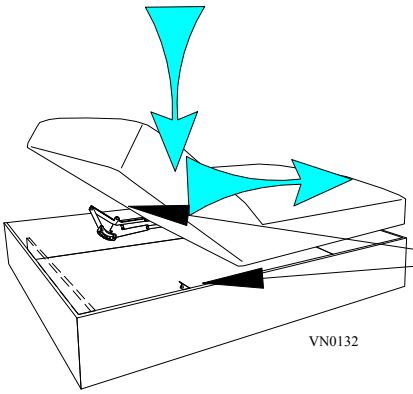

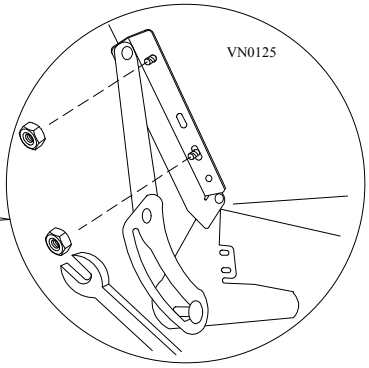
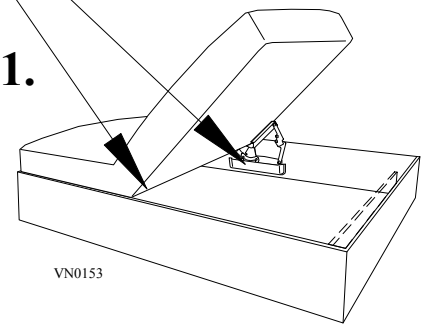
11.