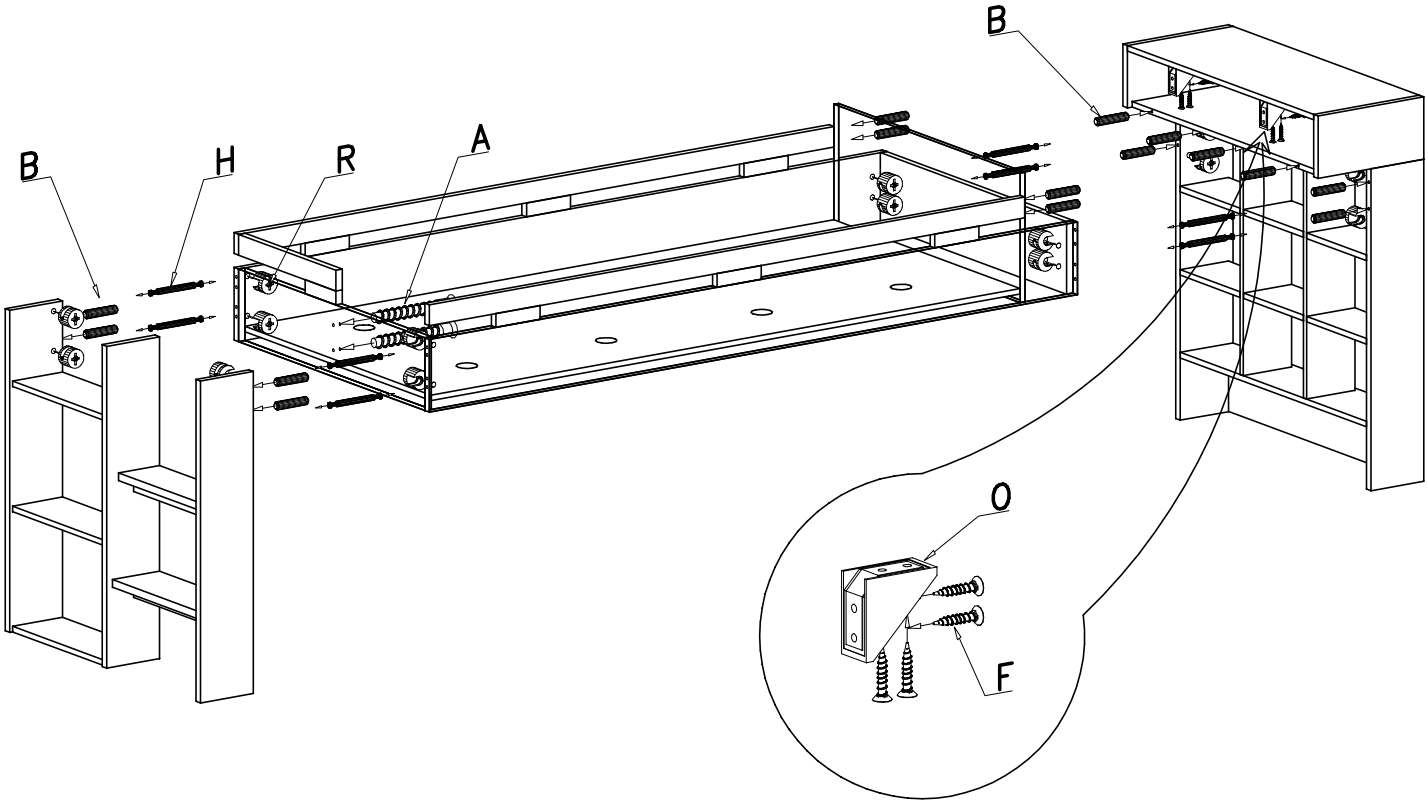
B
H
R
A
B
II
II
O
F

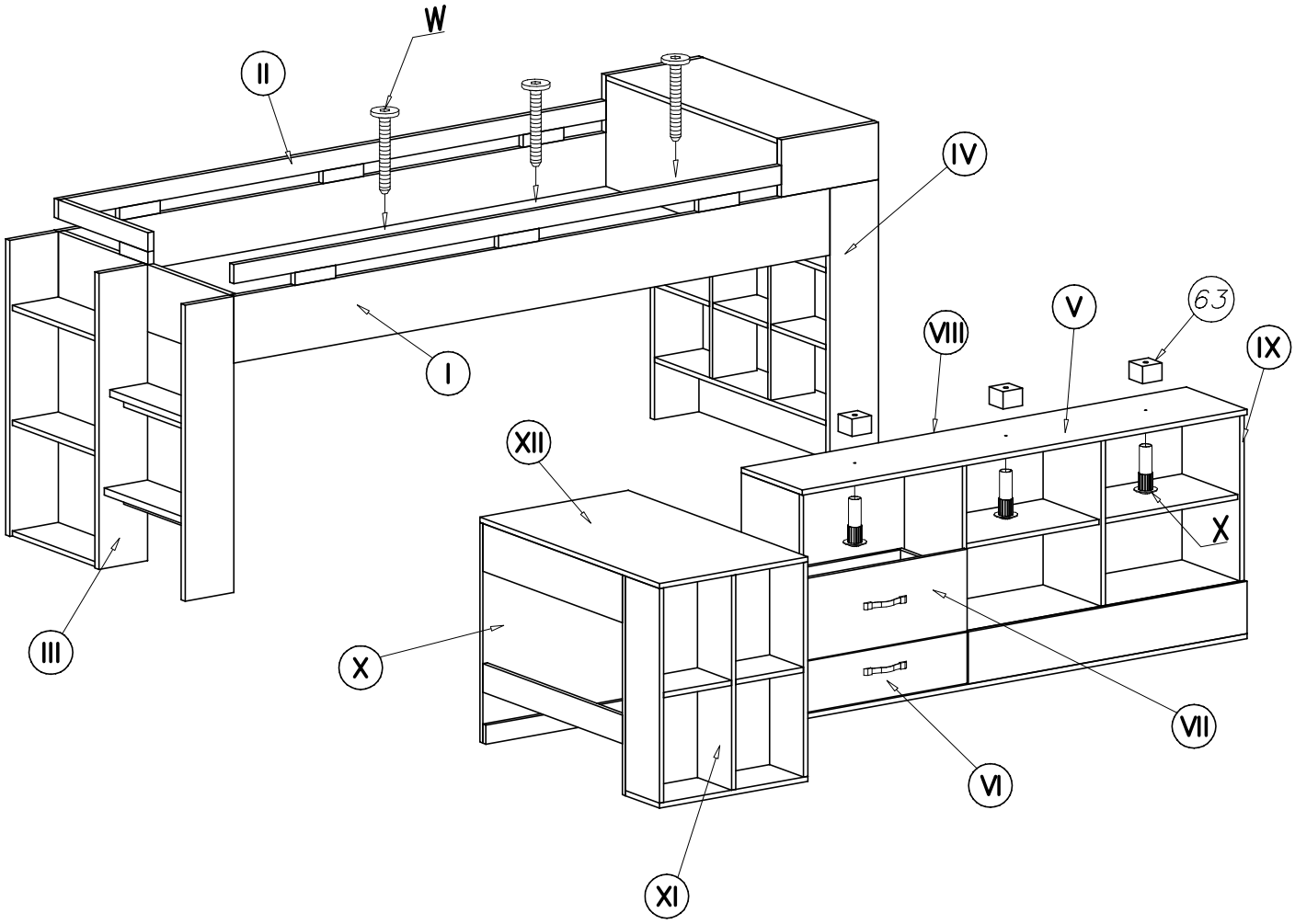
W
II
IV
I
VIII
V
63
IX
XII
X
III
X
VII
VI
XI